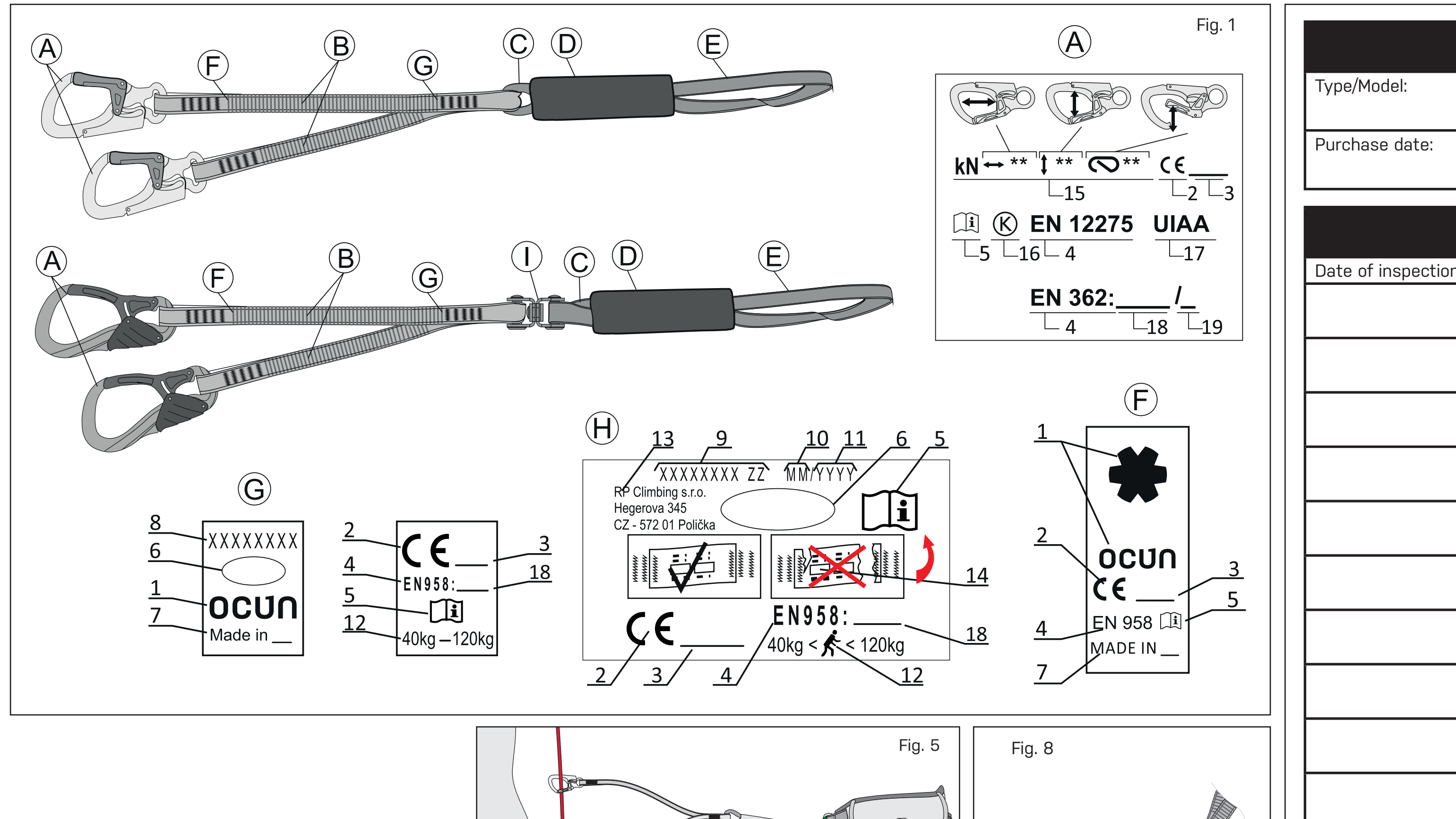

ocun.com

RP Climbing s.r.o.
Hegerova 345, 572 01 Polička, Czechia
info@ocun.com

Notified body or bodies involved in the conformity assessment of the PPE:
No. 1019, VVUÚ, a.s.,
Pikartská 1337/7, 716 07
Ostrava - Radvanice, Czechia

Instructions of use
Declarations of conformity

Latest version
Other languages
ocun.com

v220919

EN 958:2017
VIA-FERRATA
ENERGY ABSORBER

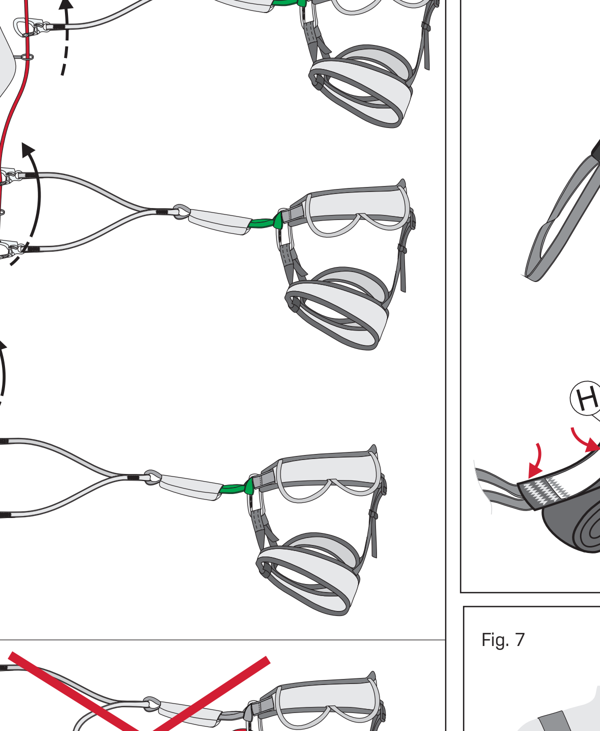

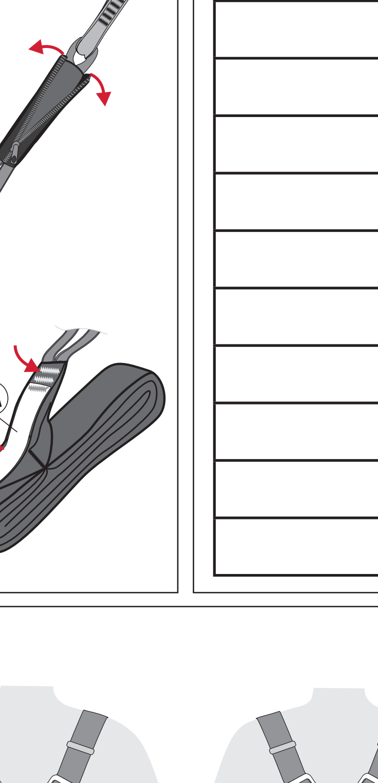

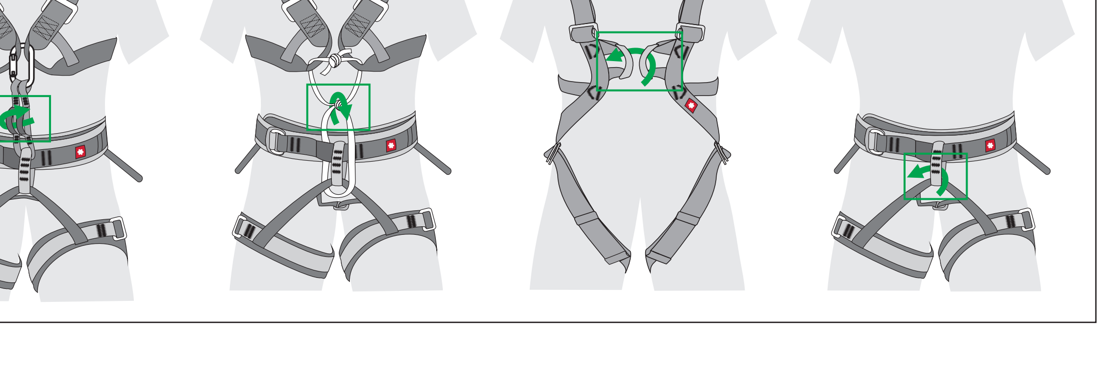

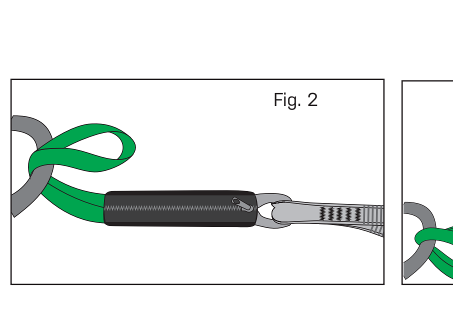

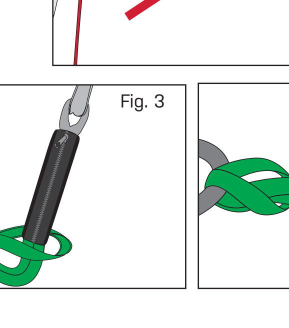

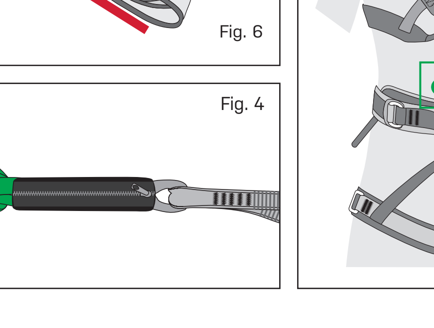

INSPECTION CARD

Type/Model:	User:	Serial number:
Purchase date:	Date of first use:	Year of production:

Date of inspection	Inspection result	Inspector signature

ENGLISH

Energy absorber for use on klettersteig - Via Ferrata set (VF set)
INSTRUCTIONS FOR USE

Do not use this product without first carefully studying these instructions.
These instructions contain all information necessary for the correct usage, storage and maintenance of the VF set. Any other use is **PROHIBITED,** and may cause a serious accident, injury or death. There are many unsuitable ways to use this product, only a few of which are described in these instructions (crossed-out illustrations). The VF set may only be used by persons who are competent and responsible, or by persons under the direct instruction and supervision of such persons. The user is responsible for the risks that may arise as a result of failure to comply with the correct method of use.

USAGE, CHECKS
The purpose of this equipment is to gradually absorb the effects of a fall that may occur during a climb, and to reduce the energy generated to an acceptable value (with a 40 kg load in the dry, to a maximum impact force of 3.5 kN; with a 120 kg load in the dry, to a maximum impact force of 6 kN; with a 120 kg load in the wet, to a maximum impact force of 8 kN). This equipment must be used in combination with a full-body or sit harness (Fig. 7). If the user is wearing a rucksack, we recommend using the VF set with a combined sit and chest harness, or a full-body harness. The climbing harness you use must comply with the valid standard EN 12277. The VF set must be connected to the harness, i.e. with its tie-in point, according to Figs. 2, 3 and 4. This method of tying in will prevent any spontaneous untying or the disconnection of the set from harness. Fig. 5 illustrates the correct procedure and use of the VF set during a climb.
Warning: The opposite end of the flexible arm should never be attached to the harness (Fig. 6)! Shortening the flexible arm, e.g. by using a knot, is strictly prohibited!
Before every use, open the protective cover of the progressive-tear energy absorber and check to see whether the control label "H" (Fig. 8) has been torn. The tearing of this label signals that the progressive-tear energy absorber has already been activated and that the entire VF set must be withdrawn from use. Check the seams on the progressive-tear energy absorber.
If they are damaged (loose, worn, or the fibres are torn) it is necessary to withdraw the entire VF set from use.
Before and during every use, the product should be checked for any signs of damage. If there is even the slightest doubt about the safety of the VF set, it must be replaced right away. Check that the set is correctly and safely tied, the state of the connections and carabiners, the state of the straps and stitching, and the functioning of the carabiners' auto-locking device. The strength of the carabiner is considerably reduced if the gate is open! Be extra attentive when using the VF set: there is a risk of getting caught up in the equipment (i.e. a danger of constricting part of the body or choking). The equipment must be periodically checked by a competent person at least once every 12 months.
To ensure you have a good overview on the equipment's usage, we recommend assigning all parts of the equipment to just one user, who will know its entire history. The results of checks should be entered on the product's record sheet.
In the event of a fall, check whether the product has been damaged or whether the progressive-tear strap has been activated. An activated progressive-tear strap (indicated by the tearing of control sticker "H") is unable (functionally) to safely arrest a subsequent fall. Even short falls will cause minor damage to the energy absorber and the product must be exchanged once the climb has been completed. If the fall is greater (4–5 m), or if other parts of the VF set have been damaged, then any further progress is not recommended unless the VF set (including carabiners) is replaced.
Warning: if the user's weight is less than 40 kg (total weight without gear) or greater than 120 kg (total weight including other gear), then an additional safety device, e.g. rope, should also be used. A rope is also necessary if the distance between anchor points is greater than 5 m.
Commercial hiring of VF sets is only possible provided that regular checks are carried out and hire records are maintained by a competent person. Every user must be familiarized with these instructions for use and, where applicable, given the appropriate training by the operator of the hire shop.

DESCRIPTION OF PARTS (Fig. 1)
(A) carabiners, (B) flexible arm, (C) resting loop, (D) progressive-tear energy absorbing strap, (E) connection loop, (F,G,H) product labelling, (I) Swivel.

MATERIALS
The materials used do not cause allergic reactions, hypersensitivity or skin irritation.

LABELLING (Fig. 1)
1) OCÚN = Manufacturer's logo, 2) CE mark certifies conformity with the relevant EU legislation, 3) After the certification mark CE ____ follows the number of the notified body engaged in carrying out the type conformity, 4) Corresponding EU standard, 5) Read carefully and ensure you understand the instructions for use 6) Model, 7) Country of origin, 8) XXXXXXXX = number of manufacturing batch, 9) XXXXXXXX ZZ = unique manufacturing number, 10) MM = month of manufacture, 11) YYYY = year of manufacture, 12) mass range, i.e. minimum user weight without gear, maximum user weight incl. gear, 13) Manufacturer, 14) WARNING – if this label is torn, the product must be withdrawn from use! 15) Minimum strength in kN guaranteed by the manufacturer (along longitudinal axis, transverse axis, longitudinal axis - gate open), 16) Type according to EN 12275 – carabiner for via ferrata, 17) UIAA Safety Label certificate, 18) Year EU standard EN issued, 19) Class according to EN 362.
Labels are located in a visible place and are legible. They may be located in a variety of places depending on the size and type of product.

WITHDRAWAL FROM USE
Immediately withdraw any product from use if:
- it did not meet the requirements of a check (checks before or after use, or periodic checks);
- it has arrested a heavy fall or been exposed to extreme loads;
- it has become soiled or damaged through the effects of chemicals or extreme heat stress;
- you do not know its complete past history;
- the reinforcement stitching or straps are visibly damaged.

STORAGE and TRANSPORT
Store the product in a cool, dry and well-ventilated space. Protect against direct sunlight, chemicals, direct heat sources and mechanical damage. We recommend transporting and storing the product in the cover which was supplied with the product.

MAINTENANCE
Modification or repair of the product outside of the Ocún brand's manufacturing plant is prohibited. Soiled products may be washed in clean water with a maximum temperature of 30 °C. Dry product in the shade, in a well-ventilated place, and do not expose to direct sources of heat. Do not dry in a drier or clean using chemicals. Use of disinfection preparations is not permitted.

LIFESPAN
Maximum period of use when optimally stored and used occasionally is 10 years.
Depending of the state of the product and its use, it may be necessary to withdraw the product from use immediately (e.g. after arresting a very heavy fall or if there are visible signs of product damage).
Warning: the following factors will fundamentally shorten the product's lifespan: daily use, damage to individual parts, exposure to the effects of chemical substances, exposure to high temperatures, long-term exposure to UV radiation, abrasion, cuts, overloading, damp, frost, dirt and poor maintenance. If you have any doubts regarding the reliability or safety of the VF set, contact the manufacturer immediately.

This personal protective device was designed in accordance with Regulation (EU) 2016/425 of the European Parliament and of the Council of 9 March 2016.

EU DECLARATION OF CONFORMITY: www.ocun.com

DEUTSCH

Fallbremse für den Einsatz auf gesicherten Klettersteigen – Via Ferrata-Set (VF-Set)
GEBRAUCHSANWEISUNG

Verwenden Sie dieses Produkt nicht, ohne diese Gebrauchsanweisung sorgfältig gelesen zu haben.
Die Gebrauchsanweisung enthält alle notwendigen Informationen für die ordnungsgemäße Verwendung, Lagerung und Wartung des VF-Sets. Jede andere Verwendung ist **VERBOTEN** und kann zu schweren Unfällen, Verletzungen oder zum Tod führen. Es gibt viele ungeeignete Verwendungsmethoden, von denen nur einige in dieser Gebrauchsanweisung beschrieben sind (durchgestrichene Bilder). Das VF-Set darf nur von qualifizierten und verantwortlichen Personen oder unter der direkten Anleitung und Aufsicht dieser Personen verwendet werden. Der Benutzer haftet für Risiken aus unsachgemäßer Verwendung.

VERWENDUNG, KONTROLLE
Der Zweck dieser Ausrüstung ist es, die Auswirkungen eines Sturzes, der während des Aufstiegs auftreten kann, allmählich zu dämpfen und auf ein akzeptables Maß zu reduzieren (bei 40 kg Trockenlast auf eine maximale Fangstoßkraft von 3,5 kN, bei 120 kg Trockenlast auf eine maximale Fangstoßkraft von 6 kN, bei 120 kg Nasslast auf eine maximale Fangstoßkraft von 8 kN). Das Gerät muss in Kombination mit einem Ganzkörper- oder Sitzgurt verwendet werden (Abb. 7). Wenn der Benutzer einen Rucksack trägt, wird empfohlen, das VF-Set mit einem Sitzgurt in Kombination mit einem Brustgurt oder einem Ganzkörpergurt zu verwenden. Die verwendeten Gurte müssen der geltenden Norm EN 12277 entsprechen. Das VF-Set muss mit dem Gurt bzw. dessen Einbindepunkt gemäß Abb. 2, 3, 4 verbunden werden. Diese Einbindemethode verhindert ein spontanes Lösen des VF-Sets vom Gurt. Abb. 5 zeigt die korrekte Vorgehensweise und Verwendung des VF-Sets beim Aufstieg.
Warnhinweis: Das andere Ende des flexiblen Schenkels darf niemals mit dem Gurt verbunden werden (Abb. 6)! Es ist strengstens verboten, den flexiblen Schenkel mit einem Knoten zu kürzen!
Öffnen Sie vor jedem Gebrauch die Schutzhülle des Bandfalldämpfers und überprüfen Sie, ob das Kontrolletikett „H" nicht zerrissen ist (Abb. 8). Ein zerrissenes Etikett signalisiert, dass der Bandfalldämpfer bereits aktiviert wurde. In diesem Fall darf das gesamte VF-Set nicht weiterverwendet werden. Überprüfen Sie den Zustand der Nähte am Bandfalldämpfer. Im Falle einer Beschädigung (lose, abgenutzte oder gerissene Fasern) darf das gesamte VF-Set nicht weiterverwendet werden.
Dieses Produkt muss vor und während des Gebrauchs auf Anzeichen von Schäden überprüft werden. Wenn auch nur geringste Zweifel an der Sicherheit des VF-Sets bestehen, muss es sofort ersetzt werden. Überprüfen Sie die Richtigkeit und Sicherheit der Einbindung, den Zustand von Verbindungen, Karabinern, Gurten und Nähten sowie die Funktion der automatischen Karabinerverriegelung. Die Stabilität der Karabiner nimmt bei geöffnetem Riegel deutlich ab! Seien Sie äußerst vorsichtig, wenn Sie das VF-Set verwenden, da die Gefahr des Hängenbleibens (des Abbindens eines Körperteils oder Strangulationsgefahr) besteht.
Mindestens einmal in 12 Monaten muss eine periodische Inspektion durch eine sachkundige Person durchgeführt werden.
Um einen besseren Überblick über die Verwendung des Geräts zu erhalten, empfehlen wir, alle seine Komponenten nur einem Benutzer zuweisen, der die Verwendungsgeschichte des Geräts bestens kennt. Die Ergebnisse der Kontrollen sollten im Nutzungsnachweis des Produkts festgehalten werden.
Überprüfen Sie im Falle eines Sturzes, dass das Produkt nicht beschädigt und der Bandfalldämpfer aktiviert wurde. Ein aktivierter Bandfalldämpfer (erkennbar am durchgerissenen Kontrolletikett „H") hat nicht die Fähigkeit (Funktion), einen weiteren Sturz sicher abzufangen. Selbst kurze Stürze verursachen geringfügige Schäden am Fangstoßdämpfer (Klettersteigbremse), weshalb das Produkt nach beendetem Aufstieg ausgetauscht werden muss. Wenn der Sturz aus großer Höhe erfolgt (4 - 5 m) oder andere Teile des VF-Sets beschädigt wurden, wird das Weiterklettern nicht empfohlen, es sei denn, das VF-Set wird ersetzt (einschließlich der Karabiner).
Hinweis: Wenn das Gewicht des Benutzers weniger als 40 kg (Gesamtgewicht ohne Ausrüstung) oder mehr als 120 kg (Gesamtgewicht einschließlich anderer Ausrüstung) beträgt, muss zusätzliches Sicherungsgerät, wie z. B. ein Seil, verwendet werden. Die Verwendung eines Seils ist auch dann erforderlich, wenn der Abstand der Ankerpunkte mehr als 5 m beträgt.
Der kommerzielle Verleih von VF-Sets ist nur möglich, wenn regelmäßige Kontrollen durchgeführt und ein Nachweis über den Verleih von einer fachlich qualifizierten Person geführt werden. Jeder Benutzer muss mit dieser Gebrauchsanweisung vertraut gemacht und gegebenenfalls vom Verleiher entsprechend geschult werden.

BESCHREIBUNG DER TEILE (Abb. 1)
(A) Karabiner, (B) elastische Schenkel, (C) Einhängeauge, (D) Bandfalldämpfer, (E) Einbindeschlaufe, (F, G, H) Produktkennzeichnung, (I) Wirbel.

MATERIALIEN
Die verwendeten Materialien verursachen keine Allergien, Überempfindlichkeit oder Hautreizungen.

KENNZEICHNUNG (Abb. 1)
1) OCÚN = Herstellerlogo, 2) CE ist ein Konformitätszeichen, was bedeutet, dass das Produkt den Anforderungen der einschlägigen EU-Richtlinie entspricht. 3) Hinter der Kennzeichnung CE____ folgt die Nummer der an der Durchführung der Konformitätsbewertung beteiligten benannten Stelle und der Typenbezeichnung, 4) Entsprechende europäische Norm 5) Lesen Sie die Gebrauchsanweisung sorgfältig und verstehen Sie sie 6) Modell, 7) Ursprungsland, 8) XXXXXXXX = Produktionsnummer, 9) XXXXXXXX ZZ = eindeutige Produktnummer, 10) MM = Produktionsmonat, 11) YYYY = Herstellungsjahr, 12) Gewichtsbereich, minimales Benutzergewicht ohne Ausrüstung, maximales Benutzergewicht einschließlich Ausrüstung, 13) Hersteller, 14) WARNUNG – Wenn das Etikett zerrissen ist, muss das Produkt ausrangiert werden! 15) Vom Hersteller garantierte Mindestfestigkeit in kN (entlang der Längsachse, Querachse, Längsachse – bei geöffnetem Schloss), 16) Typ gemäß Norm EN 12275 – Karabiner für gesicherte Klettersteige (Via Ferrata), 17) UIAA-Safety Label-Zertifikat, 18) Ausgabejahr der europäischen Norm EN, 19) Klasse gemäß Norm EN 362.
Etiketten müssen sichtbar platziert und lesbar sein. Sie können an verschiedenen Stellen platziert sein, abhängig von Produktgröße und -typ.

AUSRANGIEREN DES PRODUKTS
Rangieren Sie jegliche Ausrüstung sofort aus, wenn:
- sie die Kontrolle nicht bestanden hat (Kontrolle vor und während des Gebrauchs oder periodische Inspektion)
- sie dem Auffangen eines schweren Sturzes oder extremer Belastung ausgesetzt war
- sie durch Chemikalien verschmutzt oder thermisch stark belastet wurde
- Sie die vollständige Geschichte ihrer Verwendung in der Vergangenheit nicht kennen
- wenn Nähte oder Gurte sichtbar beschädigt sind

LAGERUNG und TRANSPORT
Lagern Sie das Produkt an einem kühlen, trockenen und gut belüfteten Ort. Vor direkter Sonneneinstrahlung, Chemikalien, direkten Wärmequellen und mechanischer Beschädigung schützen. Wir empfehlen den Transport und die Lagerung des Produkts in der mitgelieferten Hülle.

WARTUNG
Änderungen oder Reparaturen am Produkt außerhalb des Ocún-Herstellungsbetriebs sind verboten. Spülen Sie das Produkt bei Verschmutzung in sauberem, höchstens 30 °C warmem Wasser ab. Trocknen Sie es an einem schattigen und gut belüfteten Ort und halten Sie es von direkten Wärmequellen fern. Nicht im Wäschetrockner trocknen, nicht chemisch reinigen. Der Einsatz von Desinfektionsmitteln ist nicht gestattet.

LEBENSDAUER
Die maximale Nutzungsdauer des Produkts bei optimaler Lagerung und gelegentlicher Verwendung beträgt 10 Jahre.
Abhängig vom Zustand des Produkts und seiner Verwendungsgeschichte kann es jedoch erforderlich sein, es sofort auszurangieren (z. B. nach dem Auffangen eines sehr schweren Sturzes oder wenn das Produkt sichtbar beschädigt ist).
Hinweis: Folgende Faktoren verringern die Lebensdauer des Produkts erheblich: täglicher Gebrauch, Beschädigung einzelner Teile, Kontakt mit Chemikalien, Exposition gegenüber hohen
Temperaturen, langzeitige Exposition gegenüber UV-Strahlen, Abschürfungen, Schnitte, übermäßige Belastung, Feuchtigkeit, Frost, Schmutz und schlechte Wartung. Bei Zweifel an der Zuverlässigkeit und Sicherheit des VF-Sets wenden Sie sich sofort an den Hersteller.

Diese PSA wurde gemäß der Verordnung (EU) 2016/425 des Europäischen Parlaments und des Rates vom 9. März 2016 entworfen.

EU-KONFORMITÄTSERKLÄRUNG: www.ocun.com

ČESKY

Tlumiče nárazu k použití na zajištěných cestách - Via Ferrata set (VF set)
NÁVOD K POUŽITÍ

Bez pečlivého nastudování tohoto návodu nepoužívejte tento výrobek.
Návod obsahuje všechny potřebné informace pro správné použití, skladování a údržbu VF setu. Jakékoliv jiné použití je **ZAKÁZANÉ** a může způsobit vážnou nehodu, úraz, nebo smrt. Existuje mnoho nevhodných způsobů použití a jen některé z nich jsou popsány v tomto návodu (přeškrtnutá zobrazení). VF set smějí používat pouze osoby odborně způsobilé a odpovědné, nebo osoby pod přímým vedením a dohledem těchto osob. Uživatel je zodpovědný za rizika, která mohou v případě nedodržení správného způsobu použití nastat.

POUŽITÍ, KONTROLA
Smyslem tohoto vybavení je postupně tlumit účinky pádu, který může v průběhu výstupu nastat, a snížit je na přijatelnou hodnotu (při 40 kg zátěži za sucha na maximální rázovou sílu 3,5kN, při 120 kg zátěži za sucha na maximální rázovou sílu 6kN, při 120 kg zátěži za mokra na maximální rázovou sílu 8kN). Prostředek musí být použit v kombinaci s celotělovým nebo sedacím úvazkem (obr. 7). Jestliže má uživatel batoh, je doporučeno použít VF set se sedacím úvazkem v kombinaci s hrudním úvazkem, anebo celotělovým úvazkem. Použité úvazky musí splňovat platnou normu EN 12277. VF set je nutno propojit s úvazkem resp. s jeho navazovacím bodem dle obr.: 2, 3, 4. Tento způsob navázání znemožňuje samovolné rozvázání nebo rozpojení setu od úvazku. Obr. 5 znázorňuje správný postup a použití VF setu při výstupu.
Upozornění: Druhý konec pružného ramena nesmí být nikdy připojen k úvazku (obr. 6)! Zkracování pružného ramena např. uzlem je přísně zakázáno!
Před každým použitím otevřete ochranný obal páracího tlumiče a zkontrolujte, jestli není roztržena kontrolní etiketa „H" (obr. 8). Roztržení etikety signalizuje, že párací tlumič byl již aktivován a je nutné celý VF set vyřadit z užívání. Zkontrolujte stav švů na páracím tlumiči.
V případě poškození (uvolněná, opotřebená, nebo přetržená vlákna.) je nutné celý VF set vyřadit z užívání.
Před i v průběhu každého použití musí být tento výrobek zkontrolován kvůli známkám jakéhokoli poškození. Jestliže jsou sebemenší pochybnosti o bezpečnosti VF-setu, musí být okamžitě vyměněn. Zkontrolujte správnost a bezpečnost navázání, stav spojů a karabin, stav popruhů a šití, funkci automatické pojistky karabin. Pevnost karabin je výrazně snížena, pokud je západka otevřená! Při používání VF setu dbejte zvýšené opatrnosti, hrozí možnost zachycení (nebezpečí přiškrcení částí těla, nebo uškrcení). Minimálně jednou za 12 měsíců musí být provedena periodická kontrola odborně způsobilou osobou.
Pro lepší přehled o používání vybavení doporučujeme přidělit všechny součásti vybavení pouze jednomu uživateli, který bude dokonale znát jeho historii. Výsledky kontrol by měly být zaznamenány v evidenčním listu výrobku.
V případě pádu zkontrolujte, zda nedošlo k poškození výrobku, nebo aktivaci páracího popruhu. Aktivovaný párací popruh (indikovaný přetrženou kontrolní etiketou „H") nemá schopnost (funkci) bezpečného zachycení dalšího pádu. I krátké pády způsobují drobná poškození tlumiče a po dokončení výstupu je nutné výrobek vyměnit. Jestliže je pád velký (4 - 5m) nebo došlo k poškození ostatních částí VF setu, tak se další postup nedoporučuje, pokud není VF set vyměněn (včetně karabin).
Upozornění: Pokud je hmotnost uživatele nižší než 40kg (celková hmotnost bez vybavení) a nebo vyšší než 120kg (celková hmotnost včetně ostatního vybavení) je nutné použití dalšího jistícího prostředku např. lana. Použití lana je nutné i v případě, že vzdálenost kotevních bodů je delší než 5m.
Komerční půjčování VF setů je možné pouze za předpokladu dodržování pravidelných kontrol a vedení evidence půjčování odborně způsobilou osobou. Každý uživatel musí být seznámen s tímto návodem k použití a případně patřičně proškolen provozovatelem půjčovny.

POPIS ČÁSTÍ (obr. 1)
(A) karabiny, (B) pružná ramena, (C) odsedávací oko, (D) párací popruhový tlumič pádu, (E) připojovací oko, (F,G,H) značení výrobku, (I) Otočný čep.

MATERIÁLY
Použité materiály nezpůsobují alergie, přecitlivění nebo podráždění kůže.

ZNAČENÍ (obr. 1)
1) OCÚN = Logo výrobce, 2) CE je značka shody, která znamená, že výrobek splňuje požadavky příslušné směrnice EU, 3) Za označením CE ____ následuje číslo oznámeného subjektu zapojeného do provádění shody s typem, 4) Odpovídající evropská norma, 5) Pozorně čti a pochop instrukce k používání 6) Model, 7) Země původu, 8) XXXXXXXX = číslo výroby, 9) XXXXXXXX ZZ = jedinečné číslo výrobku, 10) MM = měsíc výroby, 11) YYYY = rok výroby, 12) Hmotnostní rozsah, minimální hmotnost uživatele bez příslušenství, maximální hmotnost uživatele včetně příslušenství, 13) Výrobce, 14) VAROVÁNÍ - v případě roztržení etikety musí být výrobek vyřazen z užívání! 15) Minimální pevnost v kN garantovaná výrobcem (po podélné ose, příčné ose, podélné ose – při otevřené západce), 16) Typ dle normy EN 12275 – karabina určená na zajištěné cesty via ferrata, 17) UIAA Safety Label certifikát, 18) Rok vydání evropské normy EN, 19) Třída dle normy EN 362.
Etikety jsou umístěny na viditelném místě a jsou čitelné. Mohou být umístěné na různých místech v závislosti na velikosti a typu výrobku.

VYŘAZENÍ Z UŽÍVÁNÍ
Okamžitě vyřaďte jakékoliv vybavení pokud:
- nevyhovělo požadavkům kontroly (kontrola před a během používání nebo periodické kontroly)
- bylo podrobeno zachycení těžkého pádu nebo vystaveno extrémnímu zatížení
- pokud došlo ke znečištění vlivem chemikálií nebo k velké tepelné zátěži
- neznáte úplnou historii jeho používání v minulosti
- pokud jsou viditelně poškozeny pevnostní švy nebo popruhy

SKLADOVÁNÍ a TRANSPORT
Výrobek skladujte na chladném, suchém a dobře větraném místě. Chraňte před přímými slunečními paprsky, chemikáliemi, přímým zdrojem tepla a mechanickým poškozením. Přepravu a skladování doporučujeme v obalu, který je dodávaný společně s výrobkem.

ÚDRŽBA
Úpravy a opravy výrobku mimo výrobní závod značky Ocún jsou zakázány. Znečistěný produkt opláchněte v čisté vodě o maximální teplotě 30 °C. Sušte na stinném a dobře větraném místě, nevystavujte působení přímých zdrojů tepla. Nesušit v sušičce na prádlo, chemicky nečistit. Používání dezinfekčních přípravků není povoleno.

ŽIVOTNOST
Maximální doba použitelnosti výrobku při optimálním uskladnění a občasném použití je 10 let.
V závislosti na stavu výrobku a historii jeho použití, však může být nezbytné vyřadit jej z provozu okamžitě (například při zachycení velmi těžkého pádu nebo při viditelném poškození výrobku).
Upozornění: následující faktory zásadně zkracují životnost výrobku: každodenní užití, poškození jednotlivých částí, vystavení vlivu chemických látek, vystavení vysokým teplotám, dlouhodobé vystavení UV záření, oděry, řezy, přílišná zátěž, vlhkost, mráz, nečistoty a špatná údržba. Při pochybnostech o spolehlivosti a bezpečnosti VF setu ihned kontaktujte výrobce.

Tento OOP byl navržen v souladu s nařízením (EU) 2016/425 Evropského parlamentu a Rady ze dne 9. března 2016.

EU PROHLÁŠENÍ O SHODĚ: www.ocun.com

FRANÇAIS

Amortisseur de chute pour utilisation sur des voies sécurisées – set Via Ferrata (set VF)
MODE D'EMPLOI

Ne pas utiliser ce produit sans étude approfondie du présent mode d'emploi.
Le mode d'emploi comporte toutes les informations nécessaires pour une bonne utilisation, entreposage et entretien du set VF. Toute autre utilisation est INTERDITE et peut entraîner un accident grave, un choc ou la mort. Il existe de nombreux mauvais modes d'utilisation et seuls certains d'entre eux sont décrits dans le présent mode d'emploi (image barrée). Seules des personnes professionnellement habilitées et responsables ou des personnes sous la conduite directe et le contrôle de ces personnes peuvent utiliser le set VF. L'utilisateur est responsable des risques pouvant survenir en cas de non-respect du bon mode d'utilisation.

UTILISATION, CONTROLE
La fonction du présent équipement est d'amortir les effets d'une chute pouvant survenir lors d'une ascension et de la réduire à une valeur admissible (avec une charge de 40 kg à sec à une force de choc maximale de 3,5 kN, avec une charge de 120 kg à sec à une force de choc maximale 6 kN, avec une charge de 120 kg par temps humide à une force de choc maximale de 8 kN). Le dispositif doit être utilisé combiné à un harnais de corps entier ou un baudrier (image 7). Si l'utilisateur a un sac à dos, il est recommandé d'utiliser le set VF avec un baudrier combiné à un harnais de poitrine ou un harnais de corps entier. Les harnais utilisés doivent remplir la norme en vigueur EN 12277. Le set VF doit être lié au harnais ou avec son point d'attache selon les images : 2, 3, 4. Ce mode d'attache empêche une dénouage spontané ou une séparation du set et du harnais. L'image 5 illustre la bonne procédure et l'utilisation du set VF lors d'une ascension.
Avertissement: La deuxième extrémité du bras souple ne doit jamais être raccordée à l'attache (image 6) ! Le raccourcissement du bras souple par ex. par un nœud est strictement interdit !
Avant chaque utilisation, ouvrir l'enveloppe de protection de l'amortisseur de choc et contrôler si l'étiquette de contrôle « H » n'est pas déchirée (image 8). Un déchirement de l'étiquette signalise que l'amortisseur de chute a déjà été activé et qu'il faut mettre hors service l'ensemble du set VF. Contrôler l'état des coutures sur l'amortisseur de chute. En cas d'endommagement (fibres détendues, usées ou rompues), il faut mettre hors service l'ensemble du set VF.
Avant et au cours de chaque utilisation, ce produit doit être contrôlé à cause des signes d'endommagements. S'il y a le moindre doute sur la sécurité du set VF, il doit être immédiatement remplacé. Contrôler l'exactitude et la sécurité du nouage, l'état des raccords et des mousquetons, l'état des sangles et de la couture, la fonction de verrou automatique des mousquetons. La résistance des mousquetons est considérablement réduite si le doigt est ouvert ! Lors de l'utilisation du set VF, avoir une prudence maximale, il existe un risque de saisie (danger de coincement d'une partie du corps ou d'étranglement).
Un contrôle périodique par une personne professionnellement habilitée doit être réalisé au minimum une fois par an.
Pour une meilleure vue sur l'utilisation de l'équipement, nous recommandons de n'attribuer toutes les parties de l'équipement qu'à un seul utilisateur qui connaîtra parfaitement son historique. Les résultats des contrôles devraient être notifiés dans la fiche d'enregistrement du produit.
En cas de chute, contrôler si le produit n'a pas été endommagé ou la sangle activée. Une sangle activée (indiquée par l'étiquette de contrôle déchirée « H ») n'a pas la capacité (fonction) de saisie sécurisée d'une nouvelle chute. Même les chutes courtes entraînent de légers endommagements de l'amortisseur et après la fin de l'ascension il faut remplacer le produit. Si la chute est importante (4 – 5 m) ou s'il y a eu un endommagement des autres parties du set VF, une nouvelle utilisation n'est pas recommandée tant que le set VF n'est pas remplacé (y compris les mousquetons).
Avertissement: Si le poids de l'utilisateur est inférieur à 40 kg (poids total sans équipement) et ou supérieur à 120 kg (poids total, y compris reste de l'équipement), il faut utiliser un autre dispositif de sécurisation, par ex. une corde. L'utilisation d'une corde est également nécessaire au cas où la distance des points d'ancrage est supérieure à 5 m.
Le prêt commercial des sets VF n'est possible qu'à la condition d'un respect des contrôles réguliers et la tenue d'un enregistrement des prêts par une personne professionnellement habilitée. Chaque utilisateur doit être informé du présent mode d'emploi et le cas échéant formé comme il convient par l'exploitant du point de location.

DESCRIPTION DES PARTIES (image 1)
(A) mousquetons, (B) bras souples, (C) anneau de sécurité, (D) amortisseur de chute à sangles, (E) anneau de raccordement, (F,G,H) désignation du produit, (I) Émerillon.

MATERIAUX
Les matériaux employés n'entraînent pas d'allergies, d'hypersensibilité ou d'irritation de la peau.

DESIGNATION (image 1)
1) OCÚN = Logo du fabricant, 2) CE est le symbole de conformité signifiant que le produit remplit les demandes du règlement UE connexe, 3) Derrière le symbole CE____ suit le numéro de l'entité notifiée intégrée dans la réalisation de la conformité avec le type, 4) Norme européenne connexe, 5) Lire attentivement et comprendre les instructions d'utilisation 6) Modèle, 7) Pays d'origine, 8) XXXXXXXX = numéro de production, 9) XXXXXXXX ZZ = numéro unique de produit, 10) MM = mois de production, 11) YYYY = année de production, 12) Etendue de poids, poids minimal de l'utilisateur sans accessoires, poids maximal de l'utilisateur avec accessoires, 13) Fabricant, 14) AVERTISSEMENT – en cas de déchirure de l'étiquette, le produit doit être mis hors service! 15) Résistance minimale en kN garantie par le fabricant (dans l'axe longitudinal, l'axe transversal, l'axe longitudinal – le doigt étant ouvert), 16) Type selon la norme EN 12275 – mousqueton destiné aux voies sécurisées via ferrata, 17) Certificat UIAA Safety Label, 18) Anné d'émission de la norme européenne EN, 19) Classe selon la norme EN 362.
Les étiquettes sont placées à un endroit visible et sont lisibles. Elles peuvent être placées sur divers endroits en lien avec la taille et le type du produit.

MISE HORS SERVICE
Mettre immédiatement hors service tout équipement si :
- il n'a pas satisfait aux demandes du contrôle (contrôle avant et pendant l'utilisation ou contrôles périodiques)
- il a été soumis à la saisie d'une chute lourde ou exposé à une charge extrême
- il a été souillé par l'influence de produits chimiques ou il a subi une forte charge thermique
- vous ne connaissez pas l'historique complet de son utilisation dans le passé
- les coutures de résistance ou sangles sont visiblement endommagées

ENTREPOSAGE et TRANSPORT
Entreposer le produit dans un endroit frais, sec et bien aéré. Protéger contre les rayons directs du soleil, les produits chimiques, une source directe de chaleur et l'endommagement mécanique. Nous recommandons un transport et un entreposage dans l'emballage livré avec le produit.

ENTRETIEN
Les modifications et réparations du produit hors de l'établissement de production de la marque Ocún sont interdites. Rincer le produit souillé à l'eau propre à une température maximale de 30 °C. Sécher dans un endroit ombragé et bien aéré, ne pas exposer à l'action de sources directes de chaleur, ne pas sécher au sèche-linge, ne pas nettoyer chimiquement. L'utilisation de produits désinfectants n'est pas autorisée.

DUREE DE VIE
La durée maximale d'utilisabilité du produit en cas d'entreposage optimal et d'utilisation périodique est de 10 ans.
Mais il peut être indispensable de mettre le produit hors service immédiatement (par exemple en cas de saisie d'une chute très lourde ou en cas d'endommagement visible du produit) en lien avec l'état du produit et l'historique de son utilisation.
Avertissement: les facteurs suivants réduisent considérablement la durée de vie du produit: utilisation quotidienne, endommagement de parties individuelles, exposition à l'influence de substances chimiques, exposition à des températures élevées, exposition longue à des rayons UV, frottements, entailles, charge excessive, humidité, gel, impuretés et mauvais entretien. En cas de doutes sur la fiabilité et la sécurité du set VF, contacter immédiatement le fabricant.

Cet équipement de protection individuelle a été conçu conformément au règlement (UE) 2016/425 du Parlement européen et du Conseil du 9 mars 2016.

DECLARATION UE DE CONFORMITE: www.ocun.com

ESPAÑOL

Disipadores de energía para uso en vías equipadas – Set Via Ferrata (Set VF)
INTRUCCIONES DE USO

No use este producto sin haber estudiado detenidamente estas instrucciones.
Estas instrucciones contienen toda la información necesaria para el uso correcto, almacenamiento y mantenimiento del set VF. Cualquier otro uso está PROHIBIDO y puede provocar un accidente o lesión serios o, incluso, la muerte. Existen muchos modos de uso que son inadecuados y solo algunos de ellos están descritos en estas instrucciones (representaciones tachadas). Solo pueden utilizar el set VF profesionales cualificados y responsables u otras personas que estén bajo la dirección y supervisión directa de estos primeros. El usuario es responsable del riesgo que corre en caso de no hacer un uso adecuado del producto.

USO, CONTROL
El propósito de este equipo es amortiguar gradualmente el efecto de la caída, que puede producirse en el transcurso del ascenso, y reducirlo hasta un valor aceptable (para 40kg de carga en seco, una fuerza de choque máxima de 3,5kN; para 120kg de carga en seco, una fuerza de choque máxima de 6kN; para 120kg de carga en mojado, una fuerza de choque máxima de 8kN). El equipo debe ser utilizado en combinación con un arnés integral o de asiento (Fig. 7). Si el usuario lleva mochila, se recomienda utilizar el set VF con el arnés de asiento, en combinación con el arnés de pecho, o el arnés integral. Los arneses utilizados deben ajustarse a la norma vigente EN 12277. Es necesario conectar el set VF al arnés, mejor dicho, a su punto de amarre según las Fig.: 2, 3, 4. Este modo de amarre imposibilita la apertura automática o desamarre del set del arnés. La Fig. 5 muestra el procedimiento y uso correctos del set VF en el ascenso.
Advertencia: ¡El segundo extremo del cabo elástico nunca debe estar conectado al arnés (Fig. 6)! ¡Está terminantemente prohibido acortar el cabo elástico, por ejemplo, mediante un nudo!
Antes de cada uso, abra la funda protectora del absorbedor de energía por desgarro y compruebe si la etiqueta de control "H" no está rasgada (Fig.8). Las etiquetas rasgadas señalizan que el absorbedor de energía por desgarro ha sido activado, haciendo necesario retirar de su uso todo el set VF. Compruebe el estado de las costuras del absorbedor de energía por desgarro. En caso de estar deterioradas (sueltas, desgastadas o fibras desgarradas), es necesario retirar de su uso todo el set VF.
Este producto debe ser revisado ante posibles signos de deterioro antes y durante cada uso. Si existiera una mínima duda sobre la seguridad del set VF, debería ser cambiado inmediatamente. Compruebe que el amarre es correcto y seguro, el estado de los conectores y mosquetones, el estado de las cintas y las costuras, la funcionalidad del seguro automático de los mosquetones. ¡La solidez de los mosquetones se ve considerablemente disminuida si el cierre se queda abierto! Ponga especial atención durante la utilización del set VF si hay riesgo de que se enganche (riesgo de estrangular alguna parte del cuerpo).
Al menos una vez cada 12 meses debe llevarse a cabo una revisión periódica por parte de un profesional competente.
Para disponer de un mejor conocimiento del uso del equipo, recomendamos destinar todas las partes del equipo a un solo usuario que conocerá perfectamente su historia. Los resultados de la revisión deberían marcarse en la hoja de registro del producto.
En caso de caída, compruebe que no se haya producido ningún daño en el producto o la activación de la cinta de desgarro. La cinta de desgarro activada (indicada por la etiqueta de control "H" rasgada) no tiene capacidad (función) de soportar de forma segura otra caída. También las pequeñas caídas causan daños menores al absorbedor de energía y, tras finalizar el ascenso, es necesario cambiar el producto. Si se trata de una gran caída (4 – 5 m) o se produce algún daño en alguna otra parte del set VF, no se recomienda otro ascenso, a no ser que se cambie el set VF (incluidos los mosquetones).
Advertencia: Si el peso del usuario es menor de 40kg (peso total sin el equipo) o mayor de 120kg (peso total incluido el resto del equipo), es necesario utilizar otro medio de protección, p. ej. una cuerda. El uso de la cuerda es también necesario en caso de que la distancia entre los puntos de anclaje sea mayor de 5m.
El alquiler comercial de sets VF es posible, solo en el supuesto de que se hagan revisiones regulares y se lleve un registro del alquiler por una persona cualificada. Cada usuario debe ser familiarizado con estas instrucciones de uso y, de ser necesario, convenientemente instruido por el operador de la tienda de alquiler.

DESCRIPCIÓN DE LOS ELEMENTOS (Fig. 1)
(A) mosquetones, (B) cabos elásticos, (C) anillo para paradas/descansos, (D) absorbedor de energía por desgarro, (E) anillo de enganche, (F, G, H) etiquetado del producto, (I) Eslabón giratorio.

MATERIALES
Los materiales utilizados no causan alergia, hipersensibilidad ni irritaciones en la piel.

ETIQUETADO (Fig. 1)
1) OCÚN = Logo del fabricante, 2) CE es una marca de conformidad que significa, que el producto cumple con los requisitos de las correspondientes Directivas de la UE, 3) A la marca CE ____ le sigue un número del Organismo Notificado involucrado en la declaración de la conformidad con el tipo, 4) Conforme al Reglamento Europeo, 5) Lea atentamente y entienda las instrucciones de uso 6) Modelo, 7) País de origen, 8) XXXXXXXX = número de serie, 9) XXXXXXXX ZZ = número original del producto, 10) MM = mes de fabricación, 11) YYYY = año de fabricación, 12) Rango de peso, peso mínimo del usuario sin el equipo, peso máximo del usuario incluido el equipo, 13) Fabricante, 14) ADVERTENCIA – ¡en caso de producirse el desgarre de la etiqueta, el producto debe ser retirado de su uso! 15) Fuerza mínima en kN garantizada por el fabricante (por el eje longitudinal, el eje transversal, el eje longitudinal – durante la abertura del seguro), 16) Tipo según la normativa EN 12275 – mosquetón diseñado para asegurar vías ferratas, 17) Certificado de etiqueta de seguridad UIAA, 18) Año de emisión de la norma europea EN, 19) Clase según la norma EN 362.
Las etiquetas están colocadas en lugares visibles y son legibles. Pueden estar colocadas en diferentes lugares dependiendo del tamaño y el tipo de producto.

RETIRADA DE SU USO
Retire inmediatamente cualquier parte del equipo en caso de:
- no haber cumplido los requisitos de la revisión (revisión antes y durante su uso, o las revisiones periódicas)
- haberse sometido a la parada de una caída dura o haberse expuesto a una carga extrema
- haberse ensuciado por el efecto de algún producto químico o una gran carga térmica
- no conocer la historia completa de su uso en el pasado
- haber daños visibles en las costuras de resistencia o en las cintas

ALMACENAMIENTO Y TRANSPORTE
Almacene el producto en un lugar frío, seco y bien ventilado. Protéjalo de los rayos directos del sol, productos químicos, fuentes directas de calor y daños mecánicos. Recomendamos almacenar y transportar el producto en la funda que se entrega junto con el producto.

MANTENIMIENTO
Está prohibido cualquier tipo de reparación o modificación fuera de la planta de producción de la marca Ocún. Enjuague el producto cuando esté sucio con agua limpia a una temperatura máxima de 30°C. Séquelo a la sombra y en un lugar bien ventilado, no lo exponga a la acción de fuentes directas de calor. No secar en la secadora para la ropa, no limpiar químicamente. No está permitido el uso de preparados desinfectantes.

VIDA ÚTIL
El plazo máximo de utilización del producto, en condiciones idóneas de almacenamiento y haciendo un uso ocasional del mismo son 10 años.
Sin embargo, dependiendo del estado del producto y la historia de su uso, puede ser imprescindible ponerlo fuera de servicio inmediatamente (por ejemplo, al parar una caída muy dura o si el producto está visiblemente dañado).
Advertencia: los siguientes factores acortan radicalmente la vida útil del producto: uso diario, deterioro de alguno de los elementos, exposición a la influencia de sustancias químicas, exposición a altas temperaturas, exposición prolongada a radiación UV, abrasión, cortes, carga excesiva, humedad, heladas, suciedad y mal mantenimiento. Ante cualquier duda sobre la fiabilidad o seguridad del set VF, contacte inmediatamente con el fabricante.

Este EPI fue diseñado con arreglo al Reglamento (UE) 2016/425 del Parlamento Europeo y del Consejo de 9 de marzo de 2016.

DECLARACIÓN UE DE CONFORMIDAD: www.ocun.com

ITALIANO

Ammortizzatori di caduta da utilizzare su vie protette - kit Via Ferrata (kit VF)
ISTRUZIONI PER L'USO

Non utilizzare questo prodotto se non si sono studiate con attenzione queste istruzioni.
Le istruzioni contengono tutte le informazioni necessarie per utilizzare, conservare e curare correttamente il kit VF. Qualsiasi altro utilizzo è VIETATO e può causare un grave incidente, lesioni o la morte. Esistono numerosi utilizzi impropri ma solo alcuni di questi sono descritti in queste istruzioni (immagini barrate). Il kit VF può essere utilizzato soltanto da persone professionalmente qualificate e responsabili, oppure da altre persone sotto la direzione diretta e la supervisione di tali persone. L'utente è responsabile dei rischi che possono presentarsi in caso di mancato rispetto della modalità corretta di utilizzo.

UTILIZZO, CONTROLLO
Lo scopo di questa attrezzatura è di smorzare gradualmente gli effetti della caduta che possono avere luogo durante la calata, e diminuirli portandoli a un valore accettabile (con un peso di 40 kg a secco fino a una forza di impatto massima di 3,5kN, con un peso di 120 kg a secco fino a una forza di impatto massima di 6kN, con un peso di 120 kg bagnato fino a una forza di impatto massima di 8kN). L'attrezzatura deve essere usata in combinazione con l'imbracatura completa o la cintura di seduta (fig. 7). Se l'utente ha uno zaino, si consiglia di utilizzare il kit VF set con la cintura con cosciale in combinazione con l'imbracatura pettorale oppure con l'imbracatura completa. Le imbracature utilizzate devono soddisfare la norma vigente EN 12277. Il kit VF deve essere collegato all'imbracatura o rispettivamente al suo punto di attacco come nelle figure: 2, 3, 4. Questa modalità di connessione impedisce che il kit si sleghi da solo o di scolleghi dall'imbracatura. La fig. 5 mostra la procedura e l'utilizzo corretti del kit VF nella fase di calata.
Avvertenza: L'altra estremità del braccio flessibile non deve mai essere attaccata all'imbracatura (fig. 6)! È severamente vietato accorciare il braccio flessibile, ad esempio con un nodo!
Prima di ciascun utilizzo aprire il rivestimento di protezione dell'ammortizzatore a strappo e controllare se non è strappata l'etichetta di controllo „H" (fig. 8). Lo strappo dell'etichetta indica che l'ammortizzatore strappo è già stato attivato ed è necessario rimuovere dall'uso l'intero kit VF. Controllare lo stato delle cuciture sull'ammortizzatore di caduta. In caso di danni (fibre allentate, usurate oppure strappate) occorre escludere dall'uso l'intero kit VF.
Sia prima che durante ogni utilizzo occorre controllare l'eventuale presenza di qualsiasi tipo di danneggiamento in questo prodotto. In caso di qualsiasi, anche minimo, dubbio sulla sicurezza del kit VF occorre sostituirlo immediatamente. Controllare la correttezza e la sicurezza delle attaccature, lo stato dei collegamenti e dei moschettoni, lo stato delle cinghie e delle cuciture, il funzionamento del dispositivo di sicurezza del moschettone. La resistenza del moschettone è fortemente ridotta se il nottolino d'arresto è aperto! Quando si usa il kit VF occorre prestare particolare attenzione, esiste il rischio di impigliamento (pericolo di schiacciamento delle parti del corpo, o di strangolamento).
Un controllo periodico deve essere effettuato da una persona competente almeno una volta ogni 12 mesi.
Per una panoramica migliore sull'utilizzo dell'attrezzatura raccomandiamo di assegnare tutti i componenti dell'attrezzatura ad un solo utente che conoscerà in modo perfetto la sua storia. I risultati dei controlli dovrebbero essere registrati nel diario delle prove del prodotto.
In caso di caduta controllare se il prodotto non sia stato danneggiato o se non si sia attivato il cinturino a strappo. Il cinturino a strappo attivato (indicato dall'etichetta di controllo „H" strappata) non ha la capacità (funzione) di arrestare in modo sicuro un'altra caduta. Anche le cadute brevi causano piccoli danneggiamenti dell'ammortizzatore e, al termine della calata, occorre sostituire il prodotto. In caso di grandi cadute (4 - 5 m) oppure di danneggiamento di altre parti del kit VF, si sconsiglia di procedere oltre se prima il kit VF non viene sostituito (incluso il moschettone).
Avvertenza: Qualora il peso dell'utente sia inferiore a 40 kg (peso totale senza attrezzatura) oppure superiore a 120 kg (peso totale incluso il resto dell'attrezzatura) occorre utilizzare anche un altro dispositivo di sicurezza, ad esempio una fune. L'utilizzo della fune è necessario anche nel caso in cui la distanza tra i punti di ancoraggio sia superiore a 5 m.
Il prestito commerciale dei kit VF è possibile soltanto qualora siano rispettati i controlli periodici e una persona tecnicamente qualificata tenga diario sul prestito. Ciascun utente deve essere informato del contenuto di queste istruzioni per l'uso e deve essere eventualmente istruito dal gestore del noleggio.

DESCRIZIONE DELLE PARTI (fig. 1):
(A) moschettone, (B) bracci flessibili, (C) occhiello di trattenuta, (D) ammortizzatore di caduta con cinghia, (E) occhiello di ancoraggio, (F, G, H) marcatura del prodotto, (I) Girello.

MATERIALI
I materiali utilizzati non provocano allergie, ipersensibilità o irritazione cutanea.

MARCATURA (fig. 1)
1) OCÚN = Logo del produttore, 2) CE è il marchio di conformità che significa che il prodotto è conforme ai requisiti della direttiva UE applicabile, 3) Dopo la marcatura CE ____ segue il numero dell'organismo notificato coinvolto nell'attuazione della conformità con il tipo, 4) Standard europeo corrispondente, 5) Leggere attentamente e comprendere le istruzioni per l'uso 6) Modello, 7) Paese di origine, 8) XXXXXXXX = numero di produzione, 9) XXXXXXXX ZZ = numero unico del prodotto, 10) MM = mese di produzione, 11) YYYY = anno di produzione, 12) Intervallo del peso, peso minimo dell'utente senza accessori, peso massimo dell'utente inclusi accessori, 13) Produttore, 14) AVVERTENZE - in caso di strappo dell'etichetta il prodotto deve essere escluso dall'uso! 15) Resistenza minima in kN garantita dal produttore (lungo l'asse longitudinale, l'asse trasversale, l'asse longitudinale – con il nottolino aperto), 16)Tipo secondo lo standard EN 12275 – moschettone destinato alle vie protette via ferrata, 17) certificato UIAA Safety Label, 18) Anno di emissione della norma europea EN, 19) Classe secondo la norma EN 362.
Le etichette sono posizionate in modo da essere visibili e sono leggibili. Possono essere posizionate in vari punti a seconda della grandezza e della tipologia di prodotto.

MESSA FUORI USO
Mettere fuori uso immediatamente l'attrezzatura nel caso in cui:
- non abbia soddisfatto i requisiti del controllo (controllo prima e durante l'utilizzo oppure il controllo periodico)
- abbia subito una ritenuta di una grande caduta oppure sia stata esposta a sollecitazioni estreme
- abbia avuto luogo una contaminazione a causa di sostanze chimiche oppure una forte sollecitazione termica
- non si conosca la storia completa del suo passato utilizzo
- le cuciture di resistenza oppure le cinghie siano visibilmente danneggiate

STOCCAGGIO e TRASPORTO
Conservare il prodotto in un luogo fresco, asciutto e ben ventilato. Proteggere dalla luce solare diretta, dalle sostanze chimiche, dalle fonti di calore diretto e dai danni meccanici. Si consiglia di trasportare e conservare il prodotto nell'involucro in dotazione insieme al prodotto.

MANUTENZIONE
Sono vietate le modifiche e le riparazioni del prodotto eseguite al di fuori dello stabilimento del marchio Ocún. Sciacquare il prodotto sporco in acqua pulita della temperatura massima di 30°C. Asciugare in un luogo scuro e ben ventilato, non esporre all'azione di fonti dirette di calore. Non asciugare nell'asciugatrice per i vestiti, non pulire chimicamente. L'utilizzo di disinfettanti e agenti disinsettizzanti non è consentito.

DURATA
La durata massima dell'utilizzo del prodotto idealmente conservato e utilizzato occasionalmente è di 10 anni.
Tuttavia, a seconda dello stato del prodotto e della storia del suo utilizzo, può essere indispensabile metterlo immediatamente fuori uso (ad esempio in caso di ritenuta di una grande caduta oppure di danneggiamento visibile del prodotto).
Nota: i seguenti fattori riducono drasticamente la durata del prodotto: utilizzo giornaliero,
danni alle singole parti, esposizione a sostanze chimiche, esposizione a temperature elevate, esposizione prolungata alle radiazioni UV, alle abrasioni, ai tagli, carico eccessivo, umidità, gelo, sporcizia e manutenzione scorretta. In caso di dubbi sull'affidabilità e sulla sicurezza del kit VF contattare immediatamente il produttore.

Questo DPI è stato progettato in conformità con il regolamento (UE) 2016/425 del Parlamento europeo e del Consiglio del 9 marzo 2016.

DICHIARAZIONE DI CONFORMITÀ UE: www.ocun.com

SLOVENSKY

Tlmiče nárazu na použitie na zaistených cestách – Via Ferrata súprava (VF súprava)
NÁVOD NA POUŽITIE

Bez starostlivého naštudovania tohto návodu nepoužívajte tento výrobok.
Návod obsahuje všetky potrebné informácie pre správne použitie, skladovanie a údržbu VF súpravy. Akékoľvek iné použitie je ZAKÁZANÉ a môže spôsobiť vážnu nehodu, úraz alebo smrť. Existuje veľa nevhodných spôsobov použitia a iba niektoré z nich sú opísané v tomto návode (preškrtnuté zobrazenia). VF súpravu smú používať iba osoby odborne spôsobilé a zodpovedné alebo osoby pod priamym vedením a dohľadom týchto osôb. Používateľ je zodpovedný za riziká, ktoré môžu v prípade nedodržania správneho spôsobu použitia nastať.

POUŽITIE, KONTROLA
Zmyslom tohto vybavenie je postupne tlmiť účinky pádu, ktorý môže v priebehu výstupu nastať, a znížiť je na prijateľnú hodnotu (pri 40 kg záťaži za sucha na maximálnu rázovou silu 3,5 kN, pri 120 kg záťaži za sucha na maximálnu rázovú silu 6 kN, pri 120 kg záťaži za mokra na maximálnu rázovú silu 8 kN). Prostriedok musí byť použitý v kombinácii s celotelovým alebo sedacím úväzkom (obr. 7). Ak má používateľ batoh, je odporúčané použiť VF súpravu so sedacím úväzkom v kombinácii s hrudným úväzkom alebo celotelovým úväzkom. Použité úväzky musia spĺňať platnú normu EN 12277. VF súpravu je nutné pripojiť s úväzkom resp. s jeho nadväzovacím bodom podľa obr.: 2, 3, 4. Tento spôsob nadviazania znemožňuje samovoľné rozviazanie alebo rozpojenie súpravy od úväzku. Obr. 5 znázorňuje správny postup a použitie VF súpravy pri výstupe.
Upozornenie: Druhý koniec pružného ramena nesmie byť nikdy pripojený k úväzku (obr. 6)!
Skracovanie pružného ramena napr. uzlom je prísne zakázané!
Pred každým použitím otvorte ochranný obal páracieho tlmiča a skontrolujte, či nie je roztrhnutá kontrolná etiketa „H" (obr. 8). Roztrhnutie etikety signalizuje, že párací tlmič bol už aktivovaný a je nutné celú VF súpravu vyradiť z používania. Skontrolujte stav švov na páracom tlmiči. V prípade poškodenia (uvoľnené, opotrebené alebo pretrhnuté vlákna) je nutné celú VF súpravu vyradiť z používania.
Pred aj v priebehu každého použitia musí byť tento výrobok skontrolovaný kvôli známkam akéhokoľvek poškodenia. Ak sú najmenšie pochybnosti o bezpečnosti VF súpravy, musí byť okamžite vymenená. Skontrolujte správnosť a bezpečnosť naviazania, stav spojov a karabín, stav popruhov a šitia, funkciu automatickej poistky karabín. Pevnosť karabín je výrazne znížená, ak je západka otvorená! Pri používaní VF súpravy dbajte zvýšenej opatrnosti, hrozí možnosť zachytenia (nebezpečenstvo priškrtenia častí tela alebo uškrtenia). Minimálne raz za 12 mesiacov musí byť vykonaná periodická kontrola odborne spôsobilou osobou.
Pre lepší prehľad o používaní vybavenia odporúčame prideliť všetky súčasti vybavenia iba jednému používateľovi, ktorý bude dokonale poznať jeho históriu. Výsledky kontrol by mali byť zaznamenané v evidenčnom liste výrobku.
V prípade pádu skontrolujte, či nedošlo k poškodeniu výrobku alebo aktivácii páracieho popruhu. Aktivovaný párací popruh (indikovaný pretrhnutou kontrolnou etiketou „H") nemá schopnosť (funkciu) bezpečného zachytenia ďalšieho pádu. Aj krátke pády spôsobujú drobné poškodenia tlmiča a po dokončení výstupu je nutné výrobok vymeniť. Ak je pád veľký (4 – 5 m) alebo došlo k poškodeniu ostatných častí VF súpravy, tak sa ďalší postup neodporúča, ak nie je VF súprava vymenená (vrátane karabín).
Upozornenie: Ak je hmotnosť používateľa nižšia než 40 kg (celková hmotnosť bez vybavenia) alebo vyššia než 120 kg (celková hmotnosť vrátane ostatného vybavenia) je nutné použitie ďalšieho istiaceho prostriedku napr. laná. Použitie lana je nutné aj v prípade, že vzdialenosť kotevných bodov je dlhšia než 5 m.
Komerčné požičiavanie VF súprav je možné iba za predpokladu dodržiavania pravidelných kontrol a vedenia evidencie požičiavania odborne spôsobilou osobou. Každý používateľ musí byť zoznámený s týmto návodom na použitie a prípadne patrične preškolený prevádzkovateľom požičovne.

OPIS ČASTÍ (obr. 1)
(A) karabíny, (B) pružné ramená, (C) odsedávacie oko, (D) párací popruhový tlmič pádu, (E) pripojovacie oko, (F,G,H) označenie výrobku, (I) Otočný čap.

MATERIÁLY
Použité materiály nespôsobujú alergie, precitlivenie alebo podráždenie kože.

OZNAČENIE (obr. 1)
1) OCÚN = Logo výrobcu, 2) CE je značka zhody, ktorá znamená, že výrobok spĺňa požiadavky príslušnej smernice EÚ, 3) Za označením CE ____ nasleduje číslo oznámeného subjektu zapojeného do vykonávania zhody s typom, 4) Zodpovedajúca európska norma, 5) Pozorne čítajte a pochopte inštrukcie na používanie 6) Model, 7) Krajina pôvodu, 8) XXXXXXXX = číslo výroby, 9) XXXXXXXX ZZ = jedinečné číslo výrobku, 10) MM = mesiac výroby, 11) YYYY = rok výroby, 12) Hmotnostný rozsah, minimálna hmotnosť používateľa bez príslušenstva, maximálna hmotnosť používateľa vrátane príslušenstva, 13) Výrobca, 14) VAROVANIE – v prípade roztrhnutia etikety musí byť výrobok vyradený z používania! 15) Minimálna pevnosť v kN garantovaná výrobcom (po pozdĺžnej osi, priečnej osi, pozdĺžnej osi – pri otvorenej západke), 16) Typ podľa normy EN 12275 – karabína určená na zaistené cesty via ferrata, 17) UIAA Safety Label certifikát, 18) Rok vydania európskej normy EN, 19) Trieda podľa normy EN 362.
Etikety sú umiestnené na viditeľnom mieste a sú čitateľné. Môžu byť umiestnené na rôznych miestach v závislosti na veľkosti a typu výrobku.

VYRADENIE Z POUŽÍVANIA
Okamžite vyraďte akékoľvek vybavenie ak:
- nevyhovelo požiadavkám kontroly (kontrola pred a v priebehu používania alebo periodickej kontroly)
- bolo podrobené zachyteniu ťažkého pádu alebo vystavené extrémnemu zaťaženiu
- ak došlo k znečisteniu vplyvom chemikálií alebo k veľkej tepelnej záťaži
- nepoznáte úplnú históriu jeho používania v minulosti
- ak sú viditeľne poškodené pevnostné švy alebo popruhy

SKLADOVANIA a TRANSPORT
Výrobok skladujte na chladnom, suchom a dobre vetranom mieste. Chráňte pred priamym slnečnými žiarením, chemikáliami, priamym zdrojom tepla a mechanickým poškodením. Prepravu a skladovanie odporúčame v obale, ktorý je dodávaný spoločne s výrobkom.

ÚDRŽBA
Úpravy a opravy výrobku mimo výrobný závod značky Ocún sú zakázané. Znečistený produkt opláchnite v čistej vode s maximálnou teplotou 30 °C. Sušte na tienistom a dobre vetranom mieste, nevystavujte pôsobeniu priamych zdrojov tepla. Nesušiť v sušičke na bielizeň, chemicky nečistiť. Používanie dezinfekčných prípravkov nie je povolené.

ŽIVOTNOSŤ
Maximálna doba použiteľnosti výrobku pri optimálnom uskladnení a občasnom použití je 10 rokov.
V závislosti na stave výrobku a histórii jeho použitia však môže byť nevyhnutné vyradiť ho z prevádzky okamžite (napríklad pri zachytení veľmi ťažkého pádu alebo pri viditeľnom poškodení výrobku).
Upozornenie: nasledujúce faktory zásadne skracujú životnosť výrobku: každodenné použitie, poškodenie jednotlivých častí, vystavenie vplyvu chemických látok, vystavenie vysokým teplotám, dlhodobé vystavenie UV žiareniu, odery, rezy, prílišná záťaž, vlhkosť, mráz, nečistoty a nesprávna údržba. Pri pochybnostiach o spoľahlivosti a bezpečnosti VF súpravy ihneď kontaktujte výrobcu.

Tento OOP bol navrhnutý v súlade s nariadením (EÚ) 2016/425 Európskeho parlamentu a Rady zo dňa 9. marca 2016.

EÚ PREHLÁSENIE O ZHODE: www.ocun.com

POLSKI

Absorbery upadku do wykorzystania na drogach zabezpieczonych - zestaw Via Ferrata (zestaw VF)
INSTRUKCJA OBSŁUGI

Bez uważnego przeczytania tej instrukcji produktu niniejszego nie stosować.
Instrukcja zawiera wszelkie informacje potrzebne do należytego zastosowania, magazynowania oraz utrzymania zestawu VF. Jakiekolwiek inne zastosowanie jest ZABRONIONE i może spowodować poważne urazy, obrażenia lub śmierć. Istnieje wiele nieodpowiednich sposobów zastosowania i tylko niektóre z nich zostały opisane w niniejszej instrukcji (symbole przekreślone). Zestaw VF mogą stosować tylko osoby wykwalifikowane i odpowiedzialne, lub też osoby pod bezpośrednim nadzorem i prowadzone przez te osoby. Użytkownik jest odpowiedzialny za ryzyka, które mogą zaistnieć w konsekwencji niedotrzymania właściwego sposobu wykorzystania.

ZASTOSOWANIE, KONTROLA
Sensem niniejszego wyposażenia jest stopniowe amortyzowanie skutków odpadnięcia, które może mieć miejsce w trakcie wspinaczki, i obniżyć na akceptowalną wartość (przy 40 kg obciążeniu za sucha na maksymalną siłę uderzeniową 3,5 kN, przy 120 kg obciążeniu za sucha na maksymalną siłę uderzeniową 6 kN, przy 120 kg obciążeniu za mokra na maksymalną siłę uderzeniową 8 kN). Środek musi być wykorzystany w kombinacji z uprzężą pełną lub pasem biodrowym (Rys. 7). Jeżeli użytkownik ma plecak, zaleca się wykorzystać zestaw VF z pasem biodrowym w kombinacji z uprzężą piersiową lub uprzężą pełną. Wykorzystane uprzęże muszą spełniać obowiązującą normę EN 12277. Zestaw VF trzeba połączyć z uprzężą bądź z jej punktem wpinania wg Rys. 2, 3, 4. Ten sposób wpinania uniemożliwia samowolne rozwiązanie lub rozłączenie zestawu od uprzęży. Rys. 5 przedstawia właściwą procedurę i wykorzystanie zestawu VF podczas wspinaczki.
Ostrzeżenie: Drugi koniec ramienia elastycznego nigdy nie można przyłączyć do uprzęży (Rys. 6)!
Skracanie ramienia elastycznego, np. przez zawęźlenie, jest surowo zabronione!
Przed każdym zastosowaniem trzeba sprawdzić opakowanie ochronne absorbera rozrywanego, czy nie jest rozerwana etykieta kontrolna „H" (Rys. 8). Rozerwanie etykiety sygnalizuje, że rozrywany absorber był już aktywizowany a cały zestaw VF trzeba wycofać z eksploatacji. Sprawdź stan szwów na rozrywanym absorberze.
W razie uszkodzenia (włókna uwolnione, zużyte lub przerwane) trzeba cały zestaw VF wycofać z eksploatacji.
Przed i w trakcie każdego zastosowania produkt musi być sprawdzany ze względu na znaki jakiegokolwiek uszkodzenia. Jeżeli istnieją najdrobniejsze wątpliwości dotyczące bezpieczeństwa zestawu VF, trzeba go natychmiast zamienić. Sprawdź poprawność i bezpieczeństwo nawiązania, stan połączeń i karabinków, stan taśm oraz szycia, funkcję automatycznego bezpiecznika karabinka. Wytrzymałość karabinków jest w znaczący sposób obniżona, gdy zapadka pozostanie otwarta! Podczas wykorzystania zestawu VF trzeba zachować szczególną ostrożność, grozi możliwość przechwycenia (niebezpieczeństwo uścisku części ciała, lub uduszenia).
Minimalnie raz na 12 miesięcy musi być przeprowadzona kontrola okresowa wykonywana przez wykwalifikowanego specjalistę.
W celu lepszej orientacji w wykorzystaniu wyposażenia zalecamy przypisać wszelkie części wyposażenia tylko do jednego użytkownika, który będzie znał jego historię w doskonały sposób. Wynik kontroli powinien zostać zapisany do karty rejestracyjnej produktu.
W razie odpadnięcia trzeba sprawdzić, czy nie doszło do uszkodzenia produktu lub aktywizacji rozrywanego absorbera. Aktywizowany rozrywany absorber (indykowany przez przerwaną etykietę kontrolną „H") nie daje możliwości (funkcję) bezpiecznego przechwycenia dalszego upadku. Nawet krótkie upadki powodują nieznaczne uszkodzenia absorbera a po zakończeniu wspinaczki trzeba produkt wymienić. Gdy lot jest duży (4 - 5 m) lub też doszło do uszkodzenia dalszych części zestawu VF, wówczas nie zaleca się dalszej kontynuacji wspinania, dopóki zestaw VF nie zostanie wymieniony (łącznie karabinków).
Ostrzeżenie: Gdy waga użytkownika jest niższa niż 40 kg (masa całkowita bez wyposażenia) lub wyższa niż 120 kg (masa całkowita łącznie reszty wyposażenia), trzeba wykorzystać dalszy środek asekuracyjny, np. linę. Wykorzystanie liny jest konieczne także w wypadku, że odległość punktów kotwiczących jest dłuższa niż 5 m.
Wypożyczanie komercyjne zestawów VF jest umożliwione tylko przy założeniu dotrzymywania regularnej kontroli i prowadzeniu ewidencji wypożyczania przez specjalistę wykwalifikowanego. Każdy użytkownik musi zostać zapoznany z niniejszą instrukcją użytkowania, ew. należycie przeszkolony przez operatora wypożyczalni.

OPIS CZĘŚCI (Rys. 1)
(A) karabinki, (B) ramiona elastyczne, (C) punkt zaczepienia, (D) rozrywany absorber upadku, (E) punkt wpinania, (F, G, H) oznaczenie produktu, (I) Krętlik.

MATERIAŁY
Wykorzystane materiały nie powodują alergii, nadwrażliwości lub podrażnienia skóry.

ZNACZENIE (Rys. 1)
1) OCÚN = Logo producenta, 2) CE to znak zgodności, który oznacza, że produkt spełnia wymagania stosownych przepisów UE, 3) Za oznaczeniem CE ____ idzie numer jednostki notyfikowanej realizującej sprawdzenia zgodności typu, 4) Odpowiednia norma europejska, 5) Czytaj uważnie i zrozum instrukcję użytkowania, 6) Model, 7) Kraj pochodzenia, 8) XXXXXXXX = numer produkcji, 9) XXXXXXXX ZZ = numer identyfikacyjny produktu, 10) MM = miesiąc produkcji, 11) YYYY = rok produkcji, 12) Zakres masy, minimalna masa użytkownika bez wyposażenia, maksymalna masa użytkownika łącznie wyposażenia, 13) Producent, 14) OSTRZEŻENIE - w razie rozerwania etykiety musi być produkt wycofany z eksploatacji! 15) Minimalna wytrzymałość w kN gwarantowana przez producenta (wzdłuż osi podłużnej, osi poprzecznej, osi podłużnej - przy otwartej blokadzie), 16) Typ zgodny z normą EN 12275 - karabinek przeznaczony na zabezpieczone trasy via ferrata, 17) certyfikat UIAA Safety Label, 18) Rok wydania normy europejskiej EN, 19) Klasa zgodna z normą EN 362.
Etykiety są umieszczone w miejscu widocznym i są czytelne. Mogą być umieszczone w różnych miejscach w zależności od rozmiarów i typu produktu.

WYŁĄCZENIE Z EKSPLOATACJI
Natychmiast wycofać jakiekolwiek wyposażenie, jeżeli:
- nie spełniło wymagań kontroli (kontrola przed i w trakcie użytkowania lub kontrola okresowa)
- doszło do przechwycenia trudnego lotu lub wystawienia na obciążenie ekstremalne
- jeżeli doszło do zanieczyszczenia na skutek substancji chemicznych lub dużego obciążenia cieplnego
- nie znasz całkowitej historii jego wykorzystania w przeszłości
- jeżeli są w sposób widoczny uszkodzone szwy lub taśmy

MAGAZYNOWANIE I TRANSPORT
Produkt przechowywać w miejscu chłodnym, suchym i dobrze wentylowanym. Chronić przed bezpośrednim działaniem promieni słonecznych, środków chemicznych, bezpośrednim źródłem ciepła oraz uszkodzeniem mechanicznym. Transport i przechowywanie zalecamy dokonywać w opakowaniu, które zostało dostarczone wraz z produktem.

UTRZYMANIE
Adaptacje oraz naprawy wykonywane poza zakładem produkcyjnym marki Ocún są zabronione. Produkt zanieczyszczony trzeba przepłukać w czystej wodzie z temperaturą maksymalną 30 °C. Suszyć w miejscu zacienionym i dobrze wietrzonym, nie wystawiać na działanie bezpośrednich źródeł ciepła. Nie suszyć w suszarce do bielizny, nie czyścić chemicznie. Stosowanie środków dezynfekcyjnych oraz dezynsekcyjnych nie jest dozwolone.

ŻYWOTNOŚĆ
Maksymalny okres wykorzystania produktu przy optymalnym składowaniu i sporadycznym zastosowaniu wynosi 10 lat.
W zależności od stanu produktu i historii jego wykorzystania może być konieczne jego natychmiastowego wycofanie z eksploatacji (na przykład w razie przechwycenia dużego lotu lub przy widocznym uszkodzeniu produktu).
Ostrzeżenie: poniższe czynniki w zasadniczy sposób skracają żywotność produktu: codzienne wykorzystanie, uszkodzenie poszczególnych części, wystawienie na działanie substancji chemicznych, wystawienie na działanie wysokich temperatur, długotrwałe wystawienie na działanie promieniowanie UV, obdarcia, cięcia, zbytnie obciążenie, wilgotność, mróz, nieczystości i złe utrzymanie. W razie wątpliwości co do niezawodności i bezpieczeństwa zestawu VF prosimy o natychmiastowy kontakt z producentem.

Niniejszy ŚOI został zaprojektowany w zgodzie z rozporządzeniem (UE) 2016/425 Parlamentu Europejskiego i Rady z dnia 9 marca roku 2016.

DEKLARACJA ZGODNOŚCI UE: www.ocun.com

NORSK

Falldempere til bruk på sikrede veier - Via Ferrata-sett (VF-sett)
BRUKSANVISNING

Ikke bruk dette produktet uten å følge denne bruksanvisningen nøye.
Bruksanvisningen inneholder all nødvendig informasjon for riktig bruk, lagring og vedlikehold av VF-settet. All annen bruk er FORBUDT og kan forårsake alvorlig ulykke, personskade eller død. Det er mange uriktige bruksområder, og bare noen av dem er beskrevet i denne håndboken (overkryssede bilder). Bare personer som er kvalifiserte og ansvarlige, eller under direkte veiledning og tilsyn av slike personer, kan bruke VF-settet. Brukeren er ansvarlig for risikoen ved feil bruk.

BRUK, KONTROLL
Formålet med dette utstyret er å gradvis dempe virkningene av et fall som kan oppstå under oppstigning og redusere det til et akseptabelt nivå (ved 40 kg tørrbelastning til en maksimal slagkraft på 3,5 kN, ved 120 kg tørrbelastning til en maksimal slagkraft på 6kN, 120 kg våtbelastning til en maksimal slagkraft på 8 kN). Enheten må brukes i kombinasjon med en helkropps- eller sittesele (Fig. 7). Hvis brukeren bruker ryggsekk, anbefales det å bruke et VF-sett med en sittesele i kombinasjon med en brystsele, eller en helkroppssele. Seletøyene som brukes må være i samsvar med gjeldende EN 12277 standard. 2, 3, 4. Når man fester det på denne måten, forhindrer man at det plutselig løsner, eller at settet kobles fra selen. Fig. 5 viser riktig prosedyre og bruk av RF-settet ved oppstigning.
Merk: Den andre enden av de uttrekkbare armene må aldri kobles til selen (fig. 6)!
Det er strengt forbudt å forkorte de uttrekkbare armene med for eksempel en knute!
Før hver bruk, åpne beskyttelseskappen på falldemperen og kontroller om ikke kontrolletiketten "H" er revet opp (fig. 8). En opprevet etikett indikerer at falldemperen allerede har vært aktivert, og man må deaktivere hele VF-settet. Kontroller sømmenes tilstand på falldemperen. Ved skade (løse, slitte eller ødelagte fibre) må man trekke hele VF-settet ut av bruk.
Produktet må kontrolleres for tegn på skade før og under hver bruk. Hvis det er noen tvil om sikkerheten til VF-settet, må det skiftes ut umiddelbart. Sjekk at bindingen er korrekt og sikker, sjekk tilstanden til koblingene og karabinene, tilstanden til stroppene og sømmene, den automatiske karabinlåsefunksjonen. Styrken til karabinene reduseres betydelig når sperren er åpen! Vær svært forsiktig når du bruker VF-settet, da det er fare for å hekte seg opp (risiko for avklemming av kroppsdeler, eller kvelning).
Settet må kontrolleres minst en gang hver 12. måned av en kompetent person.
For en bedre oversikt over bruken av utstyret, anbefaler vi at det samme settet med alle komponenter blir tildelt en og samme person som kjenner dets fulle historie. Resultatene av kontrollene skal registreres i produktregisterarket.
I tilfelle fall, sjekk at produktet ikke er skadet eller at fjærstroppen er aktivert. En aktivert fjærstropp (indikert ved opprevet kontrolletikett „H") har ikke evnen (funksjonen) til å fange opp nok et fall. Også korte fall forårsaker mindre skader på demperen, og etterat turen er over, må man bytte ut produktet. Om fallet et stort, (4-5m), eller andre deler av VF-settet er bitt skadet, anbefaler man ikke en oppstigning til, med mindre VF-settet byttes ut (inkludert karabiner).
Merk: Hvis vekten til brukeren er lavere enn 40 kg (totalvekt uten utstyr) eller høyere enn 120 kg (totalvekt inkludert annet utstyr), må man bruke annet sikkerhetsutstyr i tillegg f.eks. tau. Man må også bruke tau om avstanden til ankerpunktene er lengre enn 5m.
Kommersielt utlån av VF-sett er bare mulig hvis det blir regelmessig kontrollert og journalen over utlånet føres av en profesjonelt kvalifisert person. Hver bruker må ha gjort seg kjent med denne bruksanvisningen og om nødvendig få opplæring av utleiefirmaet.

DELBESKRIVELSE (fig. 1)
(A) karabiner, (B) fjærende armer, (C) slynge for setefeste (D) slynge med falldemper (E) tilkoblingslynge, (F, G, H) produktmerking, (I) Svivel.

MATERIALER
Materialene som brukes forårsaker ikke allergi, overfølsomhet eller hudirritasjon.

MERKING (fig. 1)
1) OCÚN = Produsentens logo, 2) CE er et samsvarsmerke som betyr at produktet oppfyller kravene i det relevante EU-direktivet, 3) CE-merkingen ____ følges av nummeret på det varslede organet som er involvert i typekonformitetsvurderingen, 4) Tilsvarende europeisk standard, 5) Les og forstå bruksanvisningen, 6) Modell, 7) Opprinnelsesland, 8) XXXXXXXX = Produksjonsnummer, 9) XXXXXXXX ZZ = Unikt produktnummer, 10) MM = Produksjonsmåned, 11) YYYY = Produksjonsår, 12) Vektomfang, laveste brukervekt uten tilbehør, høyeste brukervekt inkludert tilbehør, 13) Produsent, 14) ADVARSEL - hvis etiketten er revnet, må produktet kasseres! 15) Minimum styrke i kN garantert av produsenten (langs den langsgående aksen, tverrgående aksen, langsgående aksen – med åpen sperre), 16) Type iht. norm EN 12275 – karabinkrok beregnet på de sikrede rutene kalt via ferrata, 17) UIAA sikkerhetsmerkesertifikat, 18) Utstedelsesår for EU-norm EN, 19) Klasse iht. norm EN 362.
Etikettene er plassert på et synlig sted og er lesbare. De kan være plassert på forskjellige steder avhengig av produktets størrelse og type.

TAS UT AV BRUK
Kassér utstyr umiddelbart hvis:
- kontrollkravene ikke er overholdt (før og under bruk, eller periodisk kontroll)
- har blitt utsatt for kraftig fall eller ekstrem påkjenning
- hvis det har blitt forurenset på grunn av kjemikalier eller høy termisk belastning
- du ikke kjenner den fulle historien om dets tidligere bruk
- sømmene eller stroppene er synlig skadet

OPPBEVARING og TRANSPORT
Oppbevar produktet på et kjølig, tørt og godt ventilert sted. Unngå direkte sollys, kjemikalier, direkte varme og mekaniske skader. Vi anbefaler transport og lagring i emballasjen som følger med produktet.

VEDLIKEHOLD
Endringer eller reparasjoner av produktet utenfor Ocun-fabrikken er forbudt. Skittent produkt kan skylles i rent vann ved max. 30 °C. Tørkes på et skyggefullt og godt ventilert sted, må ikke utsettes for direkte varmekilde. Må ikke tørkes i tørketrommel, eller renses kjemisk. Bruk av desinfeksjonsmidler er ikke tillatt.

LEVETID
Produktets maksimale holdbarhet ved optimal lagring og sporadisk bruk er 10 år.
Avhengig av produktets tilstand og dets historie, kan det imidlertid være nødvendig å ta det ut av bruk umiddelbart (for eksempel når det utsettes for et veldig tungt fall, eller hvis produktet er synlig skadet).
Merk: Følgende faktorer reduserer produktets levetid betydelig: Daglig bruk,
skade på enkeltdeler, påvirkning av kjemiske stoffer og høye
temperaturer, UV-stråling over lang tid, rifter, veldig stor belastning, fuktighet, frost,
skitt og dårlig vedlikehold. Ta øyeblikkelig kontakt med produsenten ved tvil om VF-settet er pålitelig og sikkert.

Dette PVU er designet i samsvar med Europaparlamentets forordning (EU) 2016/425 og retningslinjer av 9. mars 2016.

EU-ERKLÆRING OM SAMSVAR: www.ocun.com

SUOMI

Varmistetulla reitillä käytettävät nykäyksenvaimentimet - Via Ferrata set (VF-setti)
KÄYTTÖOHJE

Älä käytä tätä tuotetta ennen kuin olet tutustunut huolellisesti tähän ohjeeseen.
Käyttöohje sisältää kaikki VF-setin käytössä, varastoinnissa ja huollossa tarvittavat tiedot. Tuotteen millainen tahansa muu käyttö on KIELLETTY ja se voi aiheuttaa vakavan onnettomuuden, tapaturman tai jopa kuoleman. Virheellisiä käyttötapoja on paljon ja vain joitakin niistä on kuvattu tässä ohjeessa (yliviivatut kuvat). VF-settiä saa käyttää vain asiantunteva ja pätevä henkilö tai tämän ohjauksessa ja suorassa valvonnassa muu henkilö. Tuotteen käyttäjä on itse vastuussa riskeistä laiminlyötäessä oikea käyttötapa.

KÄYTTÖ, TARKASTUS
Tämän varusteen tarkoituksena on asteittain vaimentaa kiipeämisen yhteydessä mahdollisen putoamisen vaikutuksia ja alentaa niitä siedettävälle tasolle (40 kg kuormalla kuivana maksimaaliseen nykäysvoimaan 3,5 kN, 120 kg kuormalla kuivana maksimaaliseen nykäysvoimaan 6 kN, 120 kg kuormalla märkänä maksimaaliseen nykäysvoimaan 8 kN). Tuotetta täytyy käyttää yhdessä kokovartalo- tai istumavaljaiden kanssa (kuva 7). Jos käyttäjällä on reppu, on suositeltavaa käyttää VF-settiä istuma- ja rintavaljaiden kanssa tai kokovartalovaljaiden kanssa. Käytettävien valjaiden täytyy täyttää standardin EN 12277 vaatimukset. VF-setti täytyy liittää valjaisiin tai niiden kiinnityspisteeseen kuvien: 2, 3, 4 mukaisesti. Tällainen kiinnitystapa estää setin avautumisen itsestään tai sen irtoamisen valjaista. Kuvassa 5 on esitetty oikea menettelytapa VF-setin käytössä nousun yhteydessä.
Huomautus: Joustavan varren toista päätä ei saa koskaan liittää valjaisiin (kuva 6)!
Joustavan varren lyhentäminen esim. solmulla on ehdottomasti kielletty!
Ennen jokaista käyttökertaa avaa repeytyvän vaimentimen suojapakkaus ja tarkasta, ettei tarkastusetiketti „H" (kuva 8) ole repeytynyt. Repeytynyt etiketti ilmoittaa siitä, että repeytyvä vaimennin on jo aktivoitu ja koko VF-setti on poistettava käytöstä. Tarkasta repeytyvän vaimentimen saumojen kunto. Vioittumisen (löystyneet, kuluneet tai revenneet säikeet) tapauksessa on koko
VF-setti poistettava käytöstä.
Ennen jokaista käyttökertaa ja myös käytön aikana on tuote tarkastettava kiinnittäen huomiota millaisiin tahansa merkkeihin vaurioitumisesta. Jos VF-setin turvallisuudesta on pienintäkään epäilystä, on se heti vaihdettava uuteen. Tarkasta kiinnityksen virheettömyys ja turvallisuus, liitosten, karabiinien, hihnojen ja ommelten kunto ja karabiinien automaattisen varmistuksen toiminta. Karabiinin lujuus on huomattavasti heikompi, jos salpa on auki! Varo kiinni tarttumista käyttäessäsi VF-settiä (vartalon osan puristuksiin jäämisen tai kuristumisen vaara).
Vähintään kerran 12 kuukaudessa on suoritettava säännöllinen tarkastus pätevän henkilön toimesta.
Varusteen käytön selkeyden vuoksi on suositeltavaa antaa sen kaikki osat vain yhdelle käyttäjälle, joka tuntee siten sen koko käyttöhistorian. Tarkastusten tulokset täytyy merkitä tuotteen rekisteröintilomakkeeseen.
Putoamisen jälkeen tarkasta, vahingoittuiko tuote tai aktivoituiko repeytyvä vaimenninhihna. Aktivoitunut vaimenninhihna (josta ilmoittaa repeytynyt tarkastusetiketti „H") ei kykene turvallisesti pysäyttämään seuraavaa putoamista. Lyhyetkin putoamiset aiheuttavat vaimentimeen pieniä vahinkoja ja nousun päätyttyä on tuote vaihdettava. Jos putoaminen on pitkä (4 - 5 m) tai jos muut VF-setin osat vahingoittuivat, ei toiminnan jatkaminen ole suositeltavaa, ennen kuin VF-setti (karabiineineen) on vaihdettu.
Huomautus: Jos käyttäjän paino on alle 40 kg (kokonaispaino ilman varusteita) tai yli 120 kg (kokonaispaino kaikkine varusteineen), on käytettävä muutakin varmistusvälinettä esim. köyttä. Köyden käyttö on tarpeen myös siinä tapauksessa, että ankkurointipisteiden välimatka on yli 5 m.
VF-settien kaupallinen lainaus on mahdollista vain sillä edellytyksellä, että noudatetaan säännöllisiä tarkastuksia ja ylläpidetään lainausrekisteriä pätevän henkilön toimesta. Jokaisen käyttäjän täytyy tutustua tähän käyttöohjeeseen ja tarvittaessa on annettava asianmukainen koulutus vuokraamon ylläpitäjän toimesta.

OSIEN KUVAUS (kuva 1)
(A) karabiinit, (B) joustavat varret, (C) apulenkki, (D) repeytyvä nykäyksenvaimennin, (E) kiinnityslenkki, (F,G,H) tuotteen merkinnät, (I) Leikari.

MATERIAALIT
Käytetyt materiaalit eivät aiheuta allergiaa tai ihon herkistymistä tai ärsyyntymistä.

MERKINNÄT (kuva 1)
1) OCÚN = Valmistajan logo, 2) CE on vaatimustenmukaisuusmerkki, joka tarkoittaa, että tuote täyttää vastaavan EU-direktiivin vaatimukset, 3) CE____ merkin jälkeen on vaatimustenmukaisuuden arvioinnin suorittaneen ilmoitetun laitoksen numero, 4) Vastaava eurooppalainen standardi, 5) Lue käyttöohjeet huolellisesti niin, että ymmärrät ne, 6) Malli, 7) Alkuperämaa, 8) XXXXXXXX = tuotantonumero, 9) XXXXXXXX ZZ = tuotteen yksilöllinen numero, 10) MM = valmistuskuukausi, 11) YYYY = valmistusvuosi, 12) Painorajat, käyttäjän minimipaino ilman varusteita, käyttäjän maksimipaino varusteineen, 13) Valmistaja, 14) VAROITUS - etiketin repeytyessä on tuote poistettava käytöstä! 15) Valmistajan takaama vähimmäislujuus kN (pitkittäissuunnassa, poikittaissuunnassa, pitkittäissuunnassa – salvan ollessa auki), 16) Standardin EN 12275 mukainen tyyppi – varmistetuille via ferrata-reiteille tarkoitettu karabiinihaka, 17) UIAA Safety Label -sertifikaatti, 18) Eurooppalaisen EN-standardin julkaisemisvuosi, 19) Standardin EN 362 mukainen luokka.
Etiketit on sijoitettu näkyville paikoille ja ne ovat hyvin luettavissa. Ne voivat olla eri paikoissa tuotteen koosta ja tyypistä riippuen.

KÄYTÖSTÄ POISTAMINEN
Poista mikä tahansa varuste heti käytöstä, jos:
- se ei täytä tarkastusvaatimuksia (tarkastus ennen käyttöä ja sen aikana tai säännöllinen tarkastus)
- se on pysäyttänyt voimakkaan putoamisen tai se on ollut äärimmäisessä kuormituksessa
- se on kemiallisten aineiden likaama tai se on ollut alttiina suurelle lämpökuormitukselle
- et tunne sen täydellistä käyttöhistoriaa
- lujitetut saumat tai hihnat ovat näkyvästi vaurioituneet

VARASTOINTI ja KULJETUS
Varastoi tuote viileässä, kuivassa ja hyvin tuuletetussa paikassa. Suojaa tuote suoralta auringon säteilyltä, kemiallisilta aineilta, suorilta lämpölähteiltä ja mekaaniselta vahingoittumiselta. Kuljetukseen ja varastointiin on suositeltavaa käyttää tuotteen mukana toimitettavaa pakkausta.

HUOLTO
Tuotteen muutokset ja korjaukset muualla kuin Ocún-tuotteiden valmistustehtaalla on kielletty. Huuhtele likaantunut tuote puhtaassa vedessä korkeintaan 30°C lämpötilassa. Kuivaa tuote varjoisassa hyvin tuuletetussa paikassa, älä aseta tuotetta alttiiksi suorien lämpölähteiden vaikutukselle. Tuotetta ei saa kuivata pyykinkuivauskoneessa eikä puhdistaa kemiallisesti. Desinfiointiaineiden käyttö ei ole sallittua.

KÄYTTÖIKÄ
Tuotteen maksimaalinen käyttöikä varastoitaessa se optimaalisesti ja käytettäessä sitä satunnaisesti on 10 vuotta.
Tuotteen kunnosta ja käyttöhistoriasta riippuen voi kuitenkin olla välttämätöntä poistaa se käytöstä välittömästi (esimerkiksi hyvin voimakkaan putoamisen pysäytyksen jälkeen tai tuotteen näkyvien vaurioiden yhteydessä).
Huomautus: seuraavat tekijät lyhentävät olennaisesti tuotteen käyttöikää: jokapäiväinen käyttö,
yksittäisten osien vioittuminen, kemiallisten aineiden vaikutus, korkea lämpötila,
pitkäaikainen UV-säteilylle altistuminen, hankaus, viillot, liiallinen kuormitus, kosteus, pakkanen, epäpuhtaudet ja riittämätön huolto. Jos epäilet VF-setin luotettavuutta ja turvallisuutta,
ota heti yhteyttä valmistajaan.

Tämä henkilönsuojain on suunniteltu Euroopan parlamentin ja neuvoston 9 päivänä maaliskuuta 2016 antaman asetuksen (EU) 2016/425 mukaisesti.

EU-VAATIMUSTENMUKAISUUSVAKUUTUS: www.ocun.com

DANSK

Energiabsorber til brug ved klatring - Via Ferrata-sæt (VF-sæt)
BRUGSANVISNING

Brug ikke dette produkt uden først at have læst disse instruktioner nøje.
Disse instruktioner indeholder alle nødvendige oplysninger om korrekt brug, opbevaring og vedligeholdelse af VF-sættet. Al anden brug er FORBUDT og kan forårsage alvorlige ulykker, personskader eller død. Der er mange upassende måder at bruge dette produkt på, og kun få af disse er beskrevet i denne brugsanvisning (overkrydsede illustrationer). VF-sættet må kun bruges af personer, der er kompetente og ansvarlige, eller af personer under direkte instruktion og overvågning af kompetente og ansvarlige personer. Brugeren er ansvarlig for de risici, der kan opstå som følge af manglende overholdelse af korrekt brug.

BRUG OG KONTROLLER
Formålet med dette udstyr er gradvis absorbering af virkningerne af en nedstyrtning, der kan ske under klatring, og at reducere den resulterende energi til en acceptabel værdi (med en belastning på 40 kg under tørre forhold op til en maksimal slagkraft på 3,5 kN; med en belastning på 120 kg under tørre forhold op til en maksimal slagkraft på 6 kN; med en belastning på 120 kg under våde forhold op til en maksimal slagkraft på 8 kN). Dette udstyr skal bruges i kombination med en helkrops- eller sædesele (fig. 7). Hvis brugeren bærer en rygsæk, anbefaler vi at bruge VF-sættet med en kombineret sæde- og brystsele eller en helkropssele. Det klatresele, du bruger, skal være i overensstemmelse med den gyldige standard EN 12277. VF-sættet skal være forbundet til selen, dvs. med dens fastgøringspunkt, som vist i fig. 2, 3 og 4. Denne fastgøringsmetode forhindrer, at sættet af sig selv går løs eller frakobles selen. Fig. 5 illustrerer den korrekte procedure og anvendelse af VF-sættet under en opstigning.
Advarsel: Den modsatte ende af den fleksible arm må aldrig fastgøres til selen (fig. 6)!
Afkortning af den fleksible arm, f.eks. ved hjælp af en knude, er strengt forbudt!
Før hver brug skal du åbne beskyttelsesdækslet på den progressive slidenergiabsorber og kontrollere, om kontrolmærket "H" (fig. 8) er revet i stykker. Hvis dette kontrolmærke er revet i stykker, er det tegn på, at den progressive slidenergiabsorber allerede er aktiveret, og at hele VF-sættet ikke længere må bruges. Kontroller sømmene på den progressive slidenergiabsorber. Hvis de er beskadigede (løse, slidte eller fibrene revet over), må hele VF-sættet ikke længere bruges.
Før og under enhver brug skal produktet kontrolleres for tegn på skader. Hvis der er blot den mindste tvivl om VF-sættets sikkerhed, skal det straks udskiftes. Kontroller, at sættet er korrekt og sikkert fastgjort, sammenkoblingernes og karabinhagernes tilstand, stroppernes tilstand og sømme og funktionen af karabinernes automatiske lukkemekanisme. Karabinhagernes styrke reduceres betydeligt, hvis porten er åben! Ved brug af VF-sættet skal du være ekstra opmærksom på følgende: Der er risiko for at blive viklet ind i udstyret (dvs. fare for klemning af en kropsdel eller kvælning).
Udstyret skal regelmæssigt kontrolleres af en kompetent person, mindst en gang hver 12. måned.
For at sikre, at du har et godt overblik over udstyrets brug, anbefaler vi, at du kun overlader udstyret en enkelt bruger, der kender dets historie. Resultaterne af kontroller skal noteres på produktets journalark.
I tilfælde af et fald skal du kontrollere, om produktet er blevet beskadiget, eller om den progressive slidstrop er blevet aktiveret. En aktiveret progressiv slidstrop (indikeret ved overrivning af kontrolmærket "H") er ikke i stand til (funktionelt) sikkert at stoppe et efterfølgende fald. Selv korte fald vil forårsage mindre skade på energiabsorberen, og produktet skal udskiftes, når opstigningen er afsluttet. Hvis faldet er længere (4-5 m), eller hvis andre dele af VF-sættet er blevet beskadiget, frarådes det fortsætte opstigningen, medmindre VF-sættet (inklusive karabinhager) udskiftes.
Advarsel: Hvis brugerens vægt er lavere end 40 kg (total vægt uden udstyr) eller højere end 120 kg (total vægt inklusive andet udstyr), bør en yderligere sikkerhedsanordning, f.eks. reb, også benyttes. Et reb er også nødvendigt, hvis afstanden mellem forankringspunkterne er større end 5 m.
Kommerciel leje af VF-sæt er kun mulig, forudsat at udstyret kontrolleres regelmæssigt, og en kompetent person fører journaler over udlejningen. Enhver bruger skal være bekendt med denne brugsanvisning og, hvor det er relevant, modtage passende instruktion af fra operatøren af udlejningsbutikken.

BESKRIVELSE AF DELENE (fig. 1)
(A) karabinhager, (B) fleksibel arm, (C) hvileloop, (D) progressiv slidenergiabsorberende rem, (E) forbindelsesloop, (F, G, H) produktmærkning, (I) Swivel.

MATERIALER
De anvendte materialer forårsager ikke allergiske reaktioner, overfølsomhed eller hudirritation.

MÆRKNING (fig. 1)
1) OCÚN = Producentens logo, 2) CE-mærke, der attesterer overensstemmelse med den relevante EU-lovgivning, 3) Efter certificeringsmærket CE ____ følger nummeret på det bemyndigede organ, der udfører typeafprøvningen, 4) Relevant EU-standard, 5) Læs omhyggeligt og kontrollér, at du forstår brugsanvisningen 6) Model, 7) Oprindelsesland, 8) XXXXXXXX = nummer på produktionsparti, 9) XXXXXXXX ZZ = Unikt produktionsnummer, 10) MM = produktionsmåned, 11) YYYY = produktionsår, 12) Masseområde, dvs. minimum brugervægt uden udstyr, maksimal brugervægt inkl. udstyr, 13) Producent, 14) ADVARSEL - hvis denne mærkat er revet over, skal produktet tages ud af brug! 15) Minimum styrke i kN garanteret af producenten (i længderetningen, i sideretningen og i længderetningen, når porten er åben), 16) Type iht. standard EN 12275 – karabinhage til via ferrata, 17) UIAA-sikkerhedsmærkatattest, 18) År for udstedelse af europæisk standard EN, 19) Klasse iht. standard EN 362.
Mærkaterne er placerede på et synligt sted og er læsbare. De kan være placeret forskellige steder afhængigt af produktets størrelse og type.

UD AF IBRUGTAGNING
Tag øjeblikkeligt ethvert produkt ud af brug, hvis:
- det opfyldte ikke kravene ved en kontrol (kontrol før eller efter brug eller periodisk kontrol)
- det har stoppet et kraftigt fald eller været udsat for ekstreme belastninger
- det er blevet snavset eller beskadiget på grund af virkningerne af kemikalier eller ekstrem varme
- du kender ikke dets komplette historie
- armeringssømmen eller stropperne er synligt beskadigede.

OPBEVARING og TRANSPORT
Opbevar produktet på et køligt, tørt og godt ventileret sted. Beskyt mod direkte sollys, kemikalier, direkte varmekilder og mekaniske skader. Vi anbefaler at transportere og opbevare produktet i det hylster, der fulgte med produktet.

VEDLIGEHOLDELSE
Ændring eller reparation af produktet andre steder end på Ocún-mærkets produktionsanlæg er forbudt. Snavsede produkter kan vaskes i rent vand med en maksimal temperatur på 30 °C. Tør produktet i skyggen på et godt ventileret sted, og udsæt det ikke for direkte varmekilder. Tør ikke produktet i en tørretumbler, og gør det ikke rent med rengøringskemikalier. Brug af desinfektionsmidler er ikke tilladt.

LEVETID
Ved optimale opbevaringsforhold og lejlighedsvis brug er produktets levetid 10 år.
Afhængig af produktets tilstand og dets anvendelse kan det være nødvendigt at tage det ud af brug straks (f.eks. efter det har standset et meget kraftigt fald, eller hvis der er synlige tegn på produktskade).
Advarsel: Følgende faktorer vil principielt forkorte produktets levetid: daglig brug, beskadigelse af individuelle dele, eksponering for virkningerne af kemiske stoffer, eksponering for høje temperaturer, langtidseksponering for uv-stråling, slid, snit, overbelastning, fugt, frost, snavs og dårlig vedligeholdelse. Hvis du er i tvivl om pålideligheden eller sikkerheden af VF-sættet, skal du straks kontakte producenten.

Dette personlige sikkerhedsudstyr er designet i overensstemmelse med Europa-Parlamentets og Rådets forordning (EU) 2016/425 af 9. marts 2016 om personlige værnemidler.

EF-OVERENSSTEMMELSESERKLÆRING: www.ocun.com

NEDERLANDS

Bandvaldempers voor gebruik op beveiligde routes – klettersteigset (KS-set)
GEBRUIKERSHANDLEIDING

Gebruik dit product niet zonder dat u de handleiding grondig hebt bestudeerd.
De handleiding bevat alle benodigde informatie voor een juist gebruik, opslag en onderhoud van de KS-set. Ander gebruik is VERBODEN en kan een ernstig ongeval of de dood veroorzaken. Er zijn veel ongeschikte gebruikswijzen en slechts enkele daarvan worden in deze handleiding beschreven (doorgestreepte afbeeldingen). De KS-set mag alleen worden gebruikt door competente en verantwoordelijke personen, of personen onder directe leiding en toezicht van dergelijke personen. De gebruiker is aansprakelijk voor de risico's die kunnen ontstaan bij niet-naleving van de juiste gebruikswijze.

GEBRUIK, CONTROLE
Het doel van deze uitrusting is het geleidelijk dempen van de effecten van een val tijdens een beklimming, en deze te verminderen tot een aanvaardbaar niveau (bij 40 kg belasting bij droog weer tot een maximale vangstoot van 3,5kN, bij 120 kg belasting bij droog weer tot een maximale vangstoot van 6kN, bij 120 kg belasting bij nat weer tot een maximale vangstoot van 8kN). Het middel moet worden gebruikt in combinatie met een integraalgordel of zitgordel (afb. 7). Als de gebruiker een rugzak draagt, is het aanbevolen de KS-set te gebruiken met een zitgordel gecombineerd met een borstgordel, of met een integraalgordel. De gebruikte gordels moeten voldoen aan de geldige norm EN 12277. De KS-set moet worden verbonden met de klimgordel, resp. met het verbindingspunt daarvan, zie afb. 2, 3, 4. Deze wijze van verbinden verhindert spontaan losraken van de set van de gordel. Afb. 5 toont de juiste werkwijze en gebruik van de KS-set bij een beklimming.
Let op: Het tweede uiteinde van de Y-arm mag nooit aan de gordel bevestigd worden (afb. 6)!
Verkorting van de Y-armen met bijv. een knoop is streng verboden!
Open vóór elk gebruik de beschermhuls van de bandvaldemper en controleer of het controle-etiket "H" niet gescheurd is (afb. 8). Scheuring van het etiket geeft aan dat de demper al geactiveerd is en dat de hele KS-set buiten gebruik moet worden gesteld. Controleer de staat van de stiksel van de bandvaldemper. Bij beschadiging (losgeraakte, versleten of gescheurde vezels) moet de hele KS-set buiten gebruik worden gesteld.
Voor en tijdens elk gebruik moet dit product worden gecontroleerd op tekenen van slijtage. Bij elke twijfel over de veiligheid van de KS-set moet deze onmiddellijk vervangen worden. Controleer de juistheid en veiligheid van de bevestiging aan de gordel, de staat van de verbindingen en karabiners, de staat van de riemen en stiksels, en de functie van de automatische vergrendeling van de karabiners. De stevigheid van de karabiners is aanzienlijk minder als de vergrendeling open is! Wees tijdens gebruik van de KS-set zeer voorzichtig, er bestaat risico erin verstrikt te raken (gevaar voor afklemmen van lichaamsdelen of wurging).
Minimaal eenmaal per 12 maanden moet door een bevoegd persoon een periodieke controle worden uitgevoerd.
Voor een beter overzicht over het gebruik van de uitrusting is het aanbevolen om alle onderdelen ervan aan slechts één gebruiker toe te wijzen, die perfect op de hoogte is van de geschiedenis ervan. Controleresultaten moeten worden genoteerd in het registratiebewijs van het product.
Controleer na een val of het product niet beschadigd is en of de scheurband niet geactiveerd is. Een geactiveerde scheurband (aangeduid doordat het controle-etiket "H" doorgescheurd is) is niet in staat nog een val op te vangen. Ook korte vallen veroorzaken kleine beschadigingen van de demper en na voltooiing van de beklimming moet het product worden vervangen. Bij een grote val (4 - 5 m) of bij beschadiging van de overige delen van de KS-set is doorgaan met de beklimming niet aanbevolen zolang de KS-set (incl. karabiners) niet vervangen is.
Let op: Als het gewicht van de gebruiker lager dan 40 kg is (totaalgewicht zonder uitrusting) of hoger dan 120 kg (totaalgewicht incl. overige uitrusting) moet een extra zekeringsmiddel worden gebruikt, bijv. een touw. Gebruik van een touw is ook nodig als de afstand tussen de ankerpunten groter dan 5 m is.
Commerciële verhuur van KS-sets is alleen mogelijk bij naleving van periodieke controles en bijhouden van een registratie van de verhuur door een bevoegd persoon. Elke gebruiker dient kennis te nemen van deze handleiding en evt. naar behoren door de verhuurder te worden geschoold.

BESCHRIJVING ONDERDELEN (afb. 1)
(A) karabiners, (B) Y-armen, (C) swivel, (D) scheurband, (E) bevestigingslus, (F, G, H) productaanduiding, (I) Antitorsieschakel.

MATERIALEN
De gebruikte materialen veroorzaken geen allergische reacties, overgevoeligheid of irritatie van de huid.

MARKERING (afb. 1)
1) OCÚN = Logo fabrikant, 2) CE is de conformiteitsmarkering die aangeeft dat het product voldoet aan de relevante EU-richtlijnen, 3) Na het CE-merkteken ____ volgt het nummer van de aangemelde instantie betrokken bij de uitvoering van de conformiteit met het type, 4) Relevante Europese norm, 5) Lees de gebruiksinstructies aandachtig door, 6) Model, 7) Land van herkomst 8) XXXXXXXX = serienummer, 9) XXXXXXXX ZZ = uniek productnummer, 10) MM = productiemaand, 11) YYYY = productiejaar, 12) Gewichtsbereik, min. gewicht gebruiker zonder uitrusting, max. gewicht gebruiker incl. uitrusting, 13) Fabrikant, 14) WAARSCHUWING – bij gescheurd etiket moet het product buiten gebruik worden gesteld! 15) Door de fabrikant gegarandeerde minimale stevigheid in kN (in de lengteas, de dwarsas, de lengteas – met geopende vergrendeling), 16) Type volgens de norm EN 12275 – karabiner voor gezekerde klettersteigroutes, 17) UIAA Safety Label certificaat, 18) Jaar van publicatie van de Europese norm EN, 19) Klasse volgens de norm EN 362.
De etiketten zijn op zichtbare plaatsen aangebracht en zijn leesbaar. Ze kunnen op verschillende plaatsen zijn aangebracht afhankelijk de grootte en type product.

BUITENGEBRUIKSTELLING
Stel de uitrusting onmiddellijk buiten gebruik wanneer:
- deze niet voldoet aan de controle-eisen (controle voor en na gebruik of periodieke controles)
- deze een zware val heeft opgevangen of extreem belast is geweest
- deze is verontreinigd door chemicaliën of zware thermische belasting heeft plaatsgevonden
- u niet op de hoogte bent van de volledige gebruiksgeschiedenis in het verleden
- de stevigheidsstiksels of riemen zichtbaar beschadigd zijn

OPSLAG EN VERVOER
Bewaar het product op een koele, droge en goed geventileerde plaats. Bescherm het tegen direct zonlicht, chemicaliën, directe warmtebronnen en mechanische schade. Vervoer en opslag is aanbevolen in de meegeleverde verpakking.

ONDERHOUD
Aanpassingen en reparaties van het product buiten de Ocún-fabriek zijn verboden. Reinig het product bij verontreiniging in schoon water met een temperatuur van max. 30 °C. Droog het op een goed geventileerde plaats in de schaduw, stel het niet bloot aan directe warmtebronnen. Niet drogen in de wasdroger, niet chemisch reinigen. Gebruik van desinfectiemiddelen is niet toegestaan.

LEVENSDUUR
De maximale gebruiksduur van het product bij optimale opslag en incidenteel gebruik is 10 jaar.
Afhankelijk van de staat van het product en zijn gebruiksgeschiedenis kan het nodig zijn het onmiddellijk buiten gebruik te stellen (bijv. na een zware val of bij zichtbare schade aan het product).
NB: de volgende factoren verkorten de levensduur van het product aanzienlijk: dagelijks gebruik, beschadiging van onderdelen, blootstelling aan chemische stoffen, blootstelling aan hoge temperaturen, langdurige blootstelling aan uv-straling, slijtage, sneden, overmatige belasting, vocht, vorst, vuil en slecht onderhoud. Neem bij twijfel over de betrouwbaarheid en veiligheid van de KS-set direct contact op met de fabrikant.

Dit PBM is ontworpen in overeenstemming met Verordening (EU) 2016/425 van het Europees Parlement en de Raad van 9 maart 2016.

EU CONFORMITEITSVERKLARING: www.ocun.com

SLOVENŠČINA

Blažilniki za uporabo na zavarovanih planinskih poteh - Via Ferrata set (VF set)
NAVODILO ZA UPORABO

Ne uporabljajte izdelka, ne da bi pred tem natančno prebrali ta navodila.
Navodila vsebujejo vse potrebne informacije glede pravilne uporabe, shranjevanja in vzdrževanja RF-set-a. Vsakršna druga uporaba je PREPOVEDANA in lahko povzroči nesreče, resne poškodbe ali smrt. Obstaja veliko neprimernih načinov uporabe in le nekateri so opisani v tem priročniku (prečrtane slike). VF set lahko uporablja samo strokovno usposobljene in odgovorne osebe, ali začetniki pod neposrednim nadzorom takšnih oseb. Uporabnik je odgovoren za tveganja, ki bi lahko nastala ob neupoštevanju pravilnega načina uporabe.

UPORABA, PREVERJANJE
Namen te opreme je postopno ublaževanje učinkov padca, do katerega lahko pride med vzponom, torej ublažitev na sprejemljivo raven. (Pri 40 kg suhega tovora do največje udarne sile 3,5 kN. Pri 120 kg suhega tovora do največje udarne sile 6kN, 120 kg vlažne obremenitve do največje udarne sile 8 kN). Opremo je treba uporabljati skupaj s prsnim in medeničnim plezalnim pasom (sl. 7). V kolikor uporabnik nosi nahrbtnik, je priporočljivo da uporabi VF set z medeničnim plezalnim pasom, s prsnim pasom ali celotnim plezalnim pasom. Uporabljeni pasovi morajo biti usklajeni z veljavnim standardom EN 12277. VF set mora biti s pasovi pravilno povezan preko povezovalne točke, kot kaže sl.: 2, 3, 4. Ta način vezave pasov onemogoča, da bi se set samodejno razvezal, zrahljal ali popustil. Sl. 5 prikazuje pravilen postopek in način uporabe RF seta pri vzponih.
Opozorilo: Drug konec elastične rame ne sme biti nikoli privezan na pas (sl. 6)!
Krajšanje elastične rame z vozlom je strogo prepovedano!
Pred vsako uporabo odprite zaščitni ovitek blažilnika in preverite, ali ni raztrgana kontrolna nalepka »H« (sl. 8). Raztrgana etiketa pomeni, da je blažilnik že bil
aktiviran, zato nadaljna uporaba VF set ni možna. Preverite stanje šivov na blažilniku. V primeru poškodb (ohlapna, obrabljena ali raztrgana vlakna) je potrebno celoten komplet VF umakniti iz uporabe.
Ta izdelek je treba pred in med vsako uporabo pregledati, če so na njem vidni znaki poškodbe. Če obstaja kakršenkoli dvom glede varnosti VF set-a, ga je treba takoj zamenjati z novim. Preverite pravilnost in varnost vezave, stanje povezav in vponk, stanje trakov in šivov ter funkcijo samodejnega zaklepanja vponk. Trdnost vponk je bistveno zmanjšana, kadar je matica odprta! Pri uporabi VF seta bodite zelo previdni. Obstaja tveganje zapiranja (nevarnost stiskanja določenih delov telesa ali davljenja).
Najmanj enkrat na leto mora strokovnjak občasno pregledati opremo.
Za boljši pregled o načinu uporabe opreme priporočamo, da vse njene komponente dodelite samo enemu uporabniku, ki v celoti pozna njeno zgodovino. Rezultate pregledov je treba zabeležiti v podatkovni list izdelka.
V primeru padca preverite, ali izdelek ni bil poškodovan ali je trak, namenjen za trganje, aktiviran. Aktivirani trak za trganje (označen s prekinjeno kontrolno oznako »H«) nima sposobnosti (funkcije) za varno prestrezanje še en padeca. Celo kratki padci povzročijo manjše poškodbe blažilnika in izdelek je po končanem vzponu treba zamenjati z novim. Če je padec velik (4 - 5 m) ali so bili poškodovani drugi deli VF seta, naslednji postopek ni priporočljiv, razen če zamenjate cel komplet VF (vključno z vponkami).
Opozorilo: Če je uporabnik lažji od 40 kg celotna teža brez opreme) ali težji od 120 kg (skupna teža, vključno z dodatno opremo), je treba uporabiti dodaten varovalni sistem, npr. alpinistično vrv. Uporaba vrvi je potrebna, tudi v primeru, ko je razdalja med sidrišči daljša od 5 m.
Komercialna izposoja RF setov je možna le, v kolikor se oprema redno preverja in vodi evidenco izposojanja, kar vedno opravlja strokovno usposobljena oseba. Vsak uporabnik mora biti seznanjen s temi navodili za uporabo, ali ustrezno izurjen pri lastniku izposojevalnice.

OPIS DELOV (sl. 1)
(A) vponke, (B) elastično rame, (C) sedežna zanka, (D) jermenski blažilnik z etiketo za trganje, (E) priključna zanka, (F, G, H) oznaka izdelka, (I) Swivel.

MATERIALI
Uporabljeni materiali ne povzročajo alergij, preobčutljivosti ali draženja kože.

OZNAČEVANJE (sl. 1)
1) OCÚN = Logotip proizvajalca, 2) CE je znak skladnosti, ki pomeni, da izdelek izpolnjuje zahteve ustrezne smernice EU, 3) Oznaki CE ____ sledi številka priglašenega organa, ki je vključen v skladnost tipa, 4) Ustrezni evropski standard, 5) Natančno preberi in se seznani z napotki za uporabo. 6) Model, 7) Država izvora, 8) XXXXXXXX = številka izdelave, 9) XXXXXXXX ZZ = edinstvena številka izdelka, 10) MM = mesec izdelave, 11) YYYY = leto izdelave, 12) Težnostni razpon, najmanjša teža uporabnika brez dodatne opreme, največja teža uporabnika, vključno z opremo, 13) Proizvajalec, 14) OPOZORILO - če se nalepka strga, se izdelek ne sme več uporabljati! 15) Najmanjša trdnost v kN, za katero jamči proizvajalec (vzdolžna smer, prečna smer, vzdolžna smer - z odprto matico), 16) Standardiziran tip EN 12275 – vponka, namenjena za varovane poti via ferrata, 17) certifikat UIAA Varnostne nalepke, 18) Leto izdaje evropskega standarda EN, 19) Razvrščeno po standardu EN 362.
Etikete morajo biti nameščene na vidnem mestu in dobro čitljive. Lahko jih namestimo na različna mesta v odvisnosti od velikosti in tipa izdelka.

UMIK IZ UPORABE
Takoj zavrzite vsako opremo, če:
- ne izpolnjuje kontrolnih zahtev (pred in med uporabo ali občasnim pregledom)
- je bila izpostavljena močnemu padcu ali izjemni preobremenitvi
- če je prišlo do onesnaženja s kemikalijami ali velike toplotne obremenitve
- ne poznate vse zgodovine njene uporabe v preteklosti
- če so pritrdilni šivi ali varnostni pasovi vidno poškodovani

SKLADIŠČENJE IN PREVOZ
Izdelek shranjujte na hladnem, suhem in dobro prezračenem mestu. Varujte pred neposrednimi sončnimi žarki, kemikalijami, neposrednimi toplotnimi viri in mehanskimi poškodbami. Priporočamo, da opremo prevažate in shranjujete v originalni embalaži, ki je priložena izdelku.

VZDRŽEVANJE
Prilagajanje ali popravila izdelka zunaj tovarne Ocun so prepovedane. Umazan izdelek sperite s čisto vodo pri temperaturi do 30 °C. Sušite v zasenčenem in dobro prezračenem prostoru ter ne izpostavljajte izdelka toplotnim virom. Ne sušiti v sušilnem stroju, ne čistiti kemično. Uporaba razkužil ni dovoljena.

ŽIVLJENJSKA DOBA
Najdaljši možen rok uporabnosti izdelka pri optimalnem skladiščenju in občasni uporabi je 10 let.
Glede na stanje izdelka in način njegove uporabe v preteklosti bo morda treba takoj prenehati z uporabo (npr., če pride do zelo hudega padca ali če je izdelek vidno poškodovan).
Opozorilo: naslednji dejavniki bistveno skrajšajo življenjsko dobo izdelka: vsakodnevna uporaba, poškodbe posameznih delov, izpostavljenost vplivu kemikalij, izpostavljenost visokim temperaturam, dolgotrajna izpostavljenost UV-žarkom, odrgnine, vreznine, preobremenitev, vlaga, mraz, nečistoče in malomarno vzdrževanje. V primeru dvoma o zanesljivosti in varnosti VF seta se takoj obrnite na proizvajalca.

Ta OZO je bila koncipirana v skladu z Uredbo (EU) 2016/425 Evropskega parlamenta in Sveta z dne 9. marca 2016.

IZJAVA O SKLADNOSTI EU: www.ocun.com

HRVATSKI

Usporivači udara za korištenje na osiguranim putevima - Via Ferrata set (VF set)
NAPUTAK ZA UPORABU

Bez pažljivog proučavanja ovog naputka isti proizvod nemojte koristiti.
Naputak sadrži sve potrebne informacije za pravilno korištenje, skladištenje i održavanje VF seta. Bilo kakvo drukčije korištenje je ZABRANJENO te može prouzročiti ozbiljnu nesreću, ozljedu ili smrt. Postoji jako puno načina korištenja te samo neki od njih opisani su u ovom naputku (precrtani prikazi). VF set mogu koristiti samo stručno osposobljene i odgovorne osobe ili osobe koje su pod stalnim nadzorom tih osoba. Korisnik je odgovoran za rizike do kojih može doći ukoliko se ne slijede pravilni načini primjene.

PRIMJENA, PROVJERAVANJE
Smisao ove opreme je postupno usporavanje djelovanja pada do čega može doći tijekom penjanja, te ga smanjiti na prihvatljivu vrijednost (pri 40 kg opterećenja prilikom suše na maksimalnu darnu silu 3,5kN, pri 120 kg opterećenja prilikom suše na maksimalnu udarnu silu 6kN, pri 120 kg opterećenja na mokrom na maksimalnu udarnu silu 8kN). Pripravak se mora koristiti u kombinaciji sa vezicom za cijelo tijelo ili za sjedenje (sl. 7). Ako korisnik ima ruksak, preporučuje se koristiti VF set sa vezicom za sjedenje u kombinaciji s prsnom vezicom ili vezicom za cijelo tijelo. Korištene vezice moraju ispunjavati važeću normu EN 12277. VF set se mora povezati s vezicom, odnosno sa njegovom točkom za nadovezivanje prema sl.: 2, 3, 4. Ovaj način nadovezivanja onemogućuje samovoljno razvezivanje ili otvaranje seta od vezice. Sl. 5 prikazuje ispravan postupak i korištenje VF seta prilikom penjanja.
Upozorenje: Drugi kraj fleksibilne ruke nikada ne smije biti povezan sa vezicom (sl. 6)!
Smanjivanje fleksibilne ruke, npr. čvorom, strogo je zabranjeno!
Prije svake uporabe otvorite zaštitno pakiranje usporivača za sparivanje i provjerite da li nije potrgana kontrolna naljepnica „H" (sl. 8). Ako je naljepnica potrgana znači da se usporivač za sparivanje već aktivirao i cijeli VF set potrebno je izbaciti iz daljnje uporabe. Provjerite stanje šavova na usporivaču za sparivanje.
U slučaju oštećenja (olabavljeno, pohabano ili popucala vlakna) cijeli VF set potrebno je izbaciti iz daljnje uporabe.
Prije i tijekom svake uporabe ovaj proizvod potrebno je provjeriti radi znakova bilo kojeg oštećenja. U slučaju bilo kakvih sumnji o sigurnosti VF seta, isti se odmah mora promijeniti. Provjerite ispravnost i sigurnost nadovezivanja, stanje spojeva i karabina, stanje pojaseva i šivanja, funkciju automatskog osiguranja karabina. Čvrstoća karabina vidljivo je smanjena ako je jezičak otvoren! Kada koristite VF set obratite povećanu opreznost, prijeti mogućnost hvatanja (opasnost od gušenja dijela tijela ili davljenje).
Barem jednom tijekom 12 mjeseci stručno osposobljena osoba mora izvršiti periodičan pregled.
Radi boljeg pregleda o korištenju opreme preporučamo dodijeliti sve sastavne dijelove opreme samo jednom korisniku koji će savršeno znati njegovu prošlost. Rezultate o pregledavanju potrebno je zabilježiti u evidencijski list proizvoda.
U slučaju pada provjerite da li se proizvod nije oštetio ili aktivirao pojas za sparivanje. Aktivirani pojas za sparivanje (indicirani puknutom kontrolnom naljepnicom „H") nema sposobnost (funkciju) sigurnog hvatanja drugog pada. I kratki padovi uzrokuju manja oštećenja usporivača te se nakon završetka penjanja proizvod mora promijeniti. Ako je pad veliki (4 - 5m) ili su oštećeni ostali dijelovi VF seta, daljnji postupak se ne preporuča ako VF set nije promijenjen (uključujući karabine).
Upozorenje: Ako je težina korisnika manja do 40kg (ukupna težina bez opreme) ili je veća od 120kg (ukupna težina uključujući ostalu opremu), potrebno je koristiti druge pripravke za osiguranje, npr. konopce. Uže se mora koristiti i u slučaju da je udaljenost sidrišnih točaka dulja od 5m.
Komercijalno posuđivanje VF setova moguće je samo uz pretpostavku pridržavanja redovitih pregleda i vođenja evidencije posuđivanja od strane stručno osposobljene osobe. Svaki korisnik mora biti upoznat za ovim naputkom za korištenje ili na odgovarajući način obučen od strane vlasnika za pozajmljivanje.

OPIS DIJELOVA (sl. 1)
(A) karabine, (B) fleksibilne ruke, (C) prsten za sjedenje, (D) pojasni usporivač za sparivanje pada, (E) priključni prsten, (F,G,H) označavanje proizvoda, (I) Rotirajući međuelement.

MATERIJALI
Korišteni materijali ne uzrokuju alergije, osjetljivost ili iritiranje kože.

OZNAČAVANJE (sl. 1)
1) OCÚN = Logo proizvođača, 2) CE je oznaka sukladnosti koja znači da proizvod ispunjava zahtjeve pripadajuće smjernice EU, 3) Iza oznake CE ____ slijedi broj obaviještenog subjekta uključenog u vršenje sukladnosti sa vrstom, 4) Odgovarajuća europska norma, 5) Pažljivo čitaj i shvati upute za korištenje 6) Model, 7) Zemlja podrijetla, 8) XXXXXXXX = broj proizvodnje, 9) XXXXXXXX ZZ = jedinstveni broj proizvoda 10) MM = mjesec proizvodnje, 11) YYYY = godina proizvodnje, 12) Raspon težine, minimalna težina korisnika bez opreme, maksimalna težina korisnika uključujući opremu, 13) Proizvođač, 14) OPOMENA - u slučaju trganja naljepnice proizvod se mora izbaciti iz uporabe! 15) Minimalna čvrstoća u kN zajamčena proizvođačem (duž uzdužne osi, poprečne osi, uzdužne osi – sa otvorenim vratima), 16) Tip prema EN standardu 12275 – karabiner namijenjen za osigurane puteve via ferrata, 17) UIAA Safety Label certifikat, 18) Godina izdanja europskog standarda EN, 19) Razred prema standardu EN 362.
Naljepnice su postavljene na vidljivo mjesto i čitljive su. Mogu se postaviti na razna mjesta, ovisi o veličini i vrsti proizvoda.

IZBACIVANJE IZ KORIŠTENJA
Odmah izbacite bilo koju opremu ukoliko:
- nije zadovoljila zahtjeve provjere (pregled prije i tijekom korištenja ili periodični pregledi)
- se podvrgla hvatanju prilikom teškog pada ili je bila izložena ekstremnom opterećenju
- je onečišćena utjecajem kemikalija ili je bila toplinski prilično opterećena
- niste upoznati koliko se ranije koristila
- su vidljivo oštećeni šavovi čvrstoće ili pojasevi

SKLADIŠTENJE i TRANSPORT
Proizvod čuvajte na hladnom, suhom i dobro prozračenom mjestu. Zaštitite od izravnih sunčevih zraka, kemikalija, izravnog izvora topline i mehaničkog oštećenja. Prijevoz i skladištenje preporučamo u pakiranju koji se dostavlja zajedno s proizvodom.

ODRŽAVANJE
Zabranjene su promjene i popravci proizvoda izvan pogona za proizvodnju marke Ocún. Prljavi proizvod operite u čistoj vodi na maksimalnoj temperaturi 30°C. Sušite na tamnom i dobro prozračenom mjestu, nemojte izlagati djelovanju izravnih izvora topline. Nemojte sušiti u sušilici za rublje, kemijski ne čistite. Korištenje dezinfekcijskih pripravaka nije dozvoljeno.

VIJEK TRAJANJA
Maksimalan rok korištenja proizvoda kada je optimalno stremljen i koristi se samo povremeno je 10 godina. Međutim, s obzirom na stanje proizvoda i povijest njegovog korištenja, moguće je da će biti potrebno odmah ga izbaciti iz daljnje uporabe (primjerice prilikom hvatanja uslijed vrlo teškog pada ili vidljivo oštećenog proizvoda).
Upozorenje: sljedeći čimbenici znatno smanjuju vijek trajanja proizvoda: svakodnevno korištenje, oštećenja pojedinih dijelova, izlaganje uštrcaju kemijskih tvari, izlaganje visokim temperaturama, dugoročno izlaganje UV zračenju, ogrebotine, presjeci, prilično opterećenje, vlažnost, mraz, nečistoće i loše održavanje. U slučaju sumnje o pouzdanju i sigurnosti VF seta odmah se obratite na proizvođača.

Ova OZO dizajnirana je u skladu s uredbom (EU) 2016/425 Europskog parlamenta i Vijeća od dana 9. ožujka 2016. godine.

EU IZJAVA O SUKLADNOSTI: www.ocun.com

MAGYAR

Zuhanásgátló a biztonságos utakon történő használatra Via Ferrata szett (VF szett)
HASZNÁLATI ÚTMUTATÓ

A használati útmutató gondos áttanulmányozása nélkül ne használja ezt a terméket.
A használati útmutató tartalmazza a VF szett helyes használatához, tárolásához és karbantartásához szükséges összes információt. Bármilyen más használat TILOS és súlyos balesetet, sérülést vagy halált okozhat. Számos nem megfelelő felhasználás létezik, és ebben a kézikönyvben csak néhányat ismertetünk közülük (áthúzott képek). A VF szettet csak hozzáértő és felelős személyek használhatják, vagy más személyek ilyen személyek közvetlen felügyelete és ellenőrzése alatt. A felhasználó felelős a kockázatokért, amelyek abban az esetben következhetnek be, ha helytelenül használják a terméket.

HASZNÁLAT, ELLENŐRZÉS
Ennek a berendezésnek a célja a zuhanás hatásának folyamatos csillapítása, amely leereszkedéskor következhet be, és elfogadható értékre csökkenthetők (40 kg száraz terhelésnél, legfeljebb 3,5 kN ütközési erőre, 120 kg száraz terhelésnél, legfeljebb 6 kN ütközési erőre, 120 kg nedves terhelésnél, 8 kN maximális ütési erőre). Az elem a teljes testhevederrel vagy beülővel használható (7.ábra). Ha a felhasználó hátizsákkal rendelkezik, akkor javasoljuk a beülő kombinációját a mellkasi, illetve a teljes testhevederrel. A használt hevederek meg kell, hogy feleljenek az EN 12277 szabványnak. A VF szettet a hevederhez vagy a heveder csatlakoztatási pontjaihoz kell csatlakoztatni, 2, 3, 4. ábrák. Ez a csatlakoztatási mód megakadályozza a szett önálló lecsatolódását a hevederről. 5. ábra ábrázolja a VF szett helyes használatát leereszkedéskor.
Figyelmeztetés: A rugalmas pánt másik végét nem szabad a hevederhez csatlakoztatni (6.ábra)!
A rugalmas pántok lerövidítése, pld. csomóra kötése, szigorúan tilos!
Minden használat előtt bontsa ki a csomagolást és ellenőrizze le, hogy nincs-e a „H" ellenőrző címke széttépődve (8.ábra). A széttépődött címke azt jelzi, hogy a zuhanásgátló már aktiválódva volt és az egész VF szettet le kell selejtezni. Ellenőrizze a varratok állapotát a zuhanásgátlón.
Sérülés esetében (laza, kopott vagy szakadt szálak.) az egész VF szettet ki kell vonni a használatból.
Ezt a terméket minden használat előtt és használat közben meg kell vizsgálni a sérülés jeleit illetően. Ha a legkisebb kétség is felmerül a VF szett biztonságos használatával kapcsolatban, azonnal ki kell cserélni. Ellenőrizze a biztonsági kötéseket, a csatok és karabinerek állapotát, a heveder és a varratok állapotát, a karabiner automatiklus reteszelés funkcióját. A karabiner szilárdsága nagy mértékben csökken, ha a retesz nyitva van! A VF szett használata nagyfokú figyelmességet igényel, beakadás veszélye állhat fenn (testrész beszorulása, vagy fojtás).
12 hónapban minimálisan egyszer időszakos ellenőrzést kell elvégezni szakképzett személy által.
A szerkezet használatának jobb áttekintése céljából javasoljuk, hogy csak egy felhasználó használja, aki tökéletesen ismeri a szerkezet használatának történetét. Az ellenőrzés eredményét a termék nyilvántartási lapján kell feljegyezni.
Zuhanás esetében ellenőrizze, hogy nem sérült-e meg a termék vagy nem történt-e meg a zuhanásgátló aktiválása. Az aktiválódott zuhanásgátló (a „H" címke szét van tépődve) nem rendelkezik azzal a képességgel, hogy biztonságos megvédje a zuhanástól. A rövid zuhanások is kisebb sérüléseket okozhatnak a zuhanásgátlóban és a leereszkedés végén a terméket ki kell cserélni. Ha a zuhanás nagy volt (4-5m) vagy a VF szett további részei is megsérültek, a további használat nem javasolt, amíg ki nem lesz cserélve a VF szett (beleértve a karabinereket is).
Figyelmeztetés: Ha a felhasználó tömege kevesebb 40 kg (teljes tömeg az eszközön kívül) vagy több mint 120 kg (teljes tömeg beleértve a felszerelést is) szükséges a további biztonsági elemek használata, pld. kötél. A kötél használata abban az esetben is szükséges, ha a rögzítő pontok közötti távolság több mint 5m.
A VF szettek kereskedelmi kölcsönzése csak akkor lehetséges, ha a kölcsönző rendszeres ellenőrzését és nyilvántartásának vezetését szakképzett személy végzi. Mindegyik felhasználó ismertetve kell, hogy legyen ezzel a használati útmutatóval és megfelelően ki kell, hogy legyen oktatva a kölcsönző által.

RÉSZEK LEÍRÁSA (1.ábra)
(A) karabiner, (B) rugalmas pántok, (C) beülő, (D) zuhanásgátló, (E) csatlakozó szem, (F,G,H) a termék jelölése, (I) Kipörgetőszem.

ANYAGOK
A felhasznált anyagok nem allergének, nem okoznak túlérzékenységet vagy irritációt.

JELÖLÉSEK (1.ábra)
1) OCÚN= A gyártó logója, 2) CE termékmegfelelőség, amelyik azt jelenti, hogy a termék teljesíti az EU által elfogadott irányelveket, 3) A CE____ után következő számok a típusmegfelelőséget végző szervezet neve, 4) EU szabvány, 5) Figyelmesen olvasd és értsd meg a használati útmutatót, 6) Típus, 7) Gyártó ország, 8) XXXXXXX= a termék száma, 9) XXXXXXXZZ= a termék egyedi száma, 10) MM= gyártási hónap, 11) YYYY= gyártás éve, 12) Súlytartomány, minimális felhasználói tömeg tartozékok nélkül, maximális felhasználói tömeg tartozékokkal együtt, 13) Gyártó, 14) FIGYELMEZTETÉS- a címke szét tépett állapotában a terméket ki kell vonni a használatból! 15) A gyártó által garantált min. szilárdság (hossztengely, kereszttengely, hossztengely - nyitott retesszel), 16) EN 12275 norma szerinti típus - karabiner via ferrata utak biztosításához, 17) UIAA Safety Label tanúsítvány, 18) Kiadás éve az EN európai szabvány szerint, 19) Osztály az EN 362 norma alapján.
A címkék látható helyen vannak elhelyezve és olvashatóak. A termék típusától illetve méretétől függően. A címkék elhelyezése különbözhető lehet.

HASZNÁLATBÓL VALÓ KIVONÁS (LESELEJTEZÉS)
Azonnal vonja ki a felszerelést a használatból, ha:
- nem felelt meg az ellenőrzés feltételeinek (használat előtti, használat közbeni vagy időszakos ellenőrzés)
- súlyos zuhanásnak vagy szélsőséges stressznek volt kitéve
- vegyi anyagok vagy nagy hőterhelés okozta szennyeződés
- nem ismeri a használatának teljes előzményét
- ha látható sérülések vannak a varratokon vagy a hevedereken

RAKTÁROZÁS ÉS SZÁLLÍTÁS
A terméket száraz, hűvös és jól szellőző helyen raktározza. Védje a közvetlen napsugarak, vegyszerek, hőforrás hatása ellen és a mechanikus sérülésektől. Javasoljuk, az átszállítást és a raktározást a termékkel együtt hozzáadott csomagolásban végezze.

KARBANTARTÁS
A módosítások és javítások elvégzése az Ocún gyártón kívül tilos. A beszennyezett terméket mossa le tiszta, max, 30 °C hőmérsékletű vízzel. Szárítsa árnyékolt és jól szellőző helyen, ne tegye ki közvetlen hőforrások hatásának. Ne szárítsa ruhaszárítóban, vegyszerrel ne tisztítsa. Tilos rovarirtó szerek használata.

ÉLETTARTAM
Az optimális tárolás és alkalmi használat esetén a termék maximális tárolási ideje 10 év.
A termék állapotától és a felhasználási előzményektől függően azonban szükség lehet a termék azonnali használatból való kivonására (például amikor egy nagyon súlyos zuhanást észlelnek, vagy ha a termék láthatóan sérült).
Figyelmeztetés: a következő tényezők alaposan megrövidítik a termék élettartamát:
mindennapi használat,
egyes részek sérülése, vegyi anyagoknak, magas hőmérsékletnek,
tartós UV sugárzásnak való kitettség, kopás, vágás, túlzott terhelés, páratartalom, fagy, szennyeződés és rossz karbantartás. Ha kétsége merülne fel az RF felszerelés megbízhatóságával és biztonságával kapcsolatban kérjük, lépjen kapcsolatba a gyártóval.

Ezt az egyéni védőeszközt a 2016. március 9-i (EU) 2016/425 európai parlamenti és tanácsi rendeletnek megfelelően hozták létre.

EU TERMÉKMEGFELELŐSÉG NYILATKOZAT: www.ocun.com

ΕΛΛΗΝΙΚΆ

Σύστημα απόσβεσης πτώσης (shock adsorber) για χρήση σε εξοπλισμένη διαδρομή - Σετ Via Ferrata (VF σετ)
ΟΔΗΓΙΕΣ ΧΡΗΣΗΣ

Χωρίς την λεπτομερή ανάγνωση του εγχειρίδιου μην χρησιμοποιείτε αυτό το προϊόν.
Οι οδηγίες χρήσης περιέχουνε όλες τις απαραίτητες πληροφορίες για την σωστή χρήση, αποθήκευση και συντήρηση του σετ VF. Οποιαδήποτε άλλη χρήση είναι ΑΠΑΓΟΡΕΥΜΕΝΗ και μπορεί να οδηγήσει σε σοβαρό ατύχημα, τραυματισμό ή απώλεια ζωής. Υπάρχουν πολλοί ακατάλληλοι τρόποι χρήσης, κάποιοι από αυτούς περιγράφονται στο εγχειρίδιο (διαγραμμένες εικόνες). Το VF σετ μπορούν να χρησιμοποιούν μόνο άτομα ειδικά εκπαιδευμένα και υπεύθυνα ή άτομα άμεσα καθοδηγούμενα απ' αυτά τα άτομα και υπό την επιτήρησή τους. Ο χρήστης είναι υπεύθυνος για τους κινδύνους που μπορούν να προκύψουν σε περίπτωση μη τήρησης του σωστού τρόπου χρήσης.

ΧΡΗΣΗ, ΕΛΕΓΧΟΣ
Σκοπός αυτού του εξοπλισμού είναι να ελαττώσει σταδιακά τις επιπτώσεις μιας πτώσης που μπορεί να συμβεί κατά την αναρρίχηση και να τις μείωση σε ένα αποδεκτό επίπεδο (σε περίπτωση βάρους 40 κιλά και στεγνού περιβάλλοντος σε μάξιμουμ δύναμη κρούσης (shock force) 3,5kN, σε περίπτωση βάρους 120 κιλά και στεγνού περιβάλλοντος σε μάξιμουμ δύναμη κρούσης (shock force) 6kN, σε 120 κιλά φορτίο σε περίπτωση υγρασίας σε μάξιμουμ δύναμη κρούσης (shock force) 8kN. Το προϊόν πρέπει να χρησιμοποιηθεί σε συνδυασμό με μπουντριέ όλου του σώματος ή μπουντριέ μέσης (εικόνα 7). Σε περίπτωση που ο χρήστης έχει σακίδιο, συνιστάται η χρήση του VF σετ με μπουντριέ μέσης σε συνδυασμό με μπουντριέ στήθους , ή μπουντριέ ολόσωμο. Τα χρησιμοποιούμενα μπουντριέ πρέπει να συμμορφώνονται με την προδιαγραφή EN 12277.Το VF σετ πρέπει να συνδέεται με το μπουντριέ, δηλ. με το σημείο σύνδεσης σύμφωνα με τις εικόνες αρ.: 2, 3, 4. Αυτός ο τρόπος σύνδεσης παρεμποδίζει το από μόνο του λύσιμο ή χωρισμό από το μπουντριέ. Η εικ. 5 απεικονίζει την σωστή διαδικασία και χρήση του VF σετ κατά την αναρρίχηση.
Προσοχή : Το άλλο άκρο του ελαστικού βραχίονα δεν πρέπει ποτέ να συνδέεται με το μπουντριέ (εικ. 6)!
Ελάττωση μήκους του εύκαμπτου βραχίονα π.χ. με κόμβο απαγορεύεται αυστηρά!
Πριν την κάθε χρήση ανοίξτε το προστατευτικό κάλυμμα του συστήματος απόσβεσης πτώσης (shock adsorber) και ελέγξτε εάν δεν έχει σκιστεί η ετικέτα ασφαλείας „H" (εικ. 8). Το σκίσιμο της ετικέτας σηματοδοτεί, ότι το αμ συστήματος απόσβεσης πτώσης έχει ενεργοποιηθεί και πρέπει όλο το σετ VF σετ να απομακρυνθεί από την χρήση. Ελέγξτε την κατάσταση των ραφών στο σύστημα απόσβεσης πτώσης /αμορτισέρ (shock adsorber). Σε περίπτωση ζημιάς (ελεύθερες, φθαρμένες η κομμένες ίνες) πρέπει όλο το σετ να απομακρυνθεί από την χρήση.
Πριν και μετά από την κάθε χρήση πρέπει αυτό το προϊόν να ελεγχτεί σχετικά με ένδειξη οποιασδήποτε ζημιάς. Σε περίπτωση που υπάρχουν οποιεσδήποτε υποψίες σχετικά με την ασφάλεια του VF σετ, πρέπει να αλλαχτεί αμέσως. Ελέγξτε την ακρίβεια και την ασφάλεια των ενώσεων/αρθρώσεων και καραμπινέρ, την κατάσταση των ιμάντων και ραφών, την λειτουργία της αυτόματης ασφάλειας των καραμπινέρ. Η αντοχή των καραμπινέρ μειώνεται σημαντικά όταν το μαντάλωμα είναι ανοιχτό! Κατά την χρήση του VF σετ προσέχετε, υπάρχει κίνδυνος παγίδευσης (κίνδυνος συμπίεσης τμήματος του σώματος ή στραγγαλισμός).
Το λιγότερο μία φορά σε 12 μήνες πρέπει να πραγματοποιηθεί περιοδικός έλεγχος από ειδικά εξουσιοδοτημένο άτομο.
Για καλύτερη επισκόπηση της χρήσης του εξοπλισμού συνιστάμε να παραχωρηθούν όλα τα εξαρτήματα μόνο σε έναν χρήστη που θα γνωρίζει τέλεια το ιστορικό του. Τα αποτελέσματα των επιθεωρήσεων πρέπει να σημειώνονται στο φύλλο καταγραφής του προϊόντος.
Σε περίπτωση πτώσης εξετάστε, εάν το προϊόν δεν έχει υποστεί ζημιά ή δεν είχε ενεργοποιηθεί το σύστημα απόσβεσης πτώσης (shock adsorber). Το ενεργοποιημένο σύστημα απόσβεσης πτώσης (shock adsorber) (που αναγνωρίζετε από την σκισμένη ετικέτα ελέγχου „H») δεν έχει την ικανότητα (λειτουργία) ασφαλής απόσβεσης μιας επόμενης πτώσης. Και μικρές πτώσεις οδηγούν σε μικρές ζημιές του συστήματος απόσβεσης πτώσης (shock adsorber) και μετά την αναρρίχηση πρέπει το προϊόν να αλλαχτεί. Σε περίπτωση που η πτώση είναι μεγάλη (4 – 5 μέτρα) ή προκλήθηκαν ζημιές σε άλλα μέρη του VF σετ, δεν συνιστάται η περαιτέρω διαδικασία (πορεία) εάν δεν αλλαχτεί το VF σετ (συμπεριλαμβανομένων των καραμπινέρ).
Σημείωση: Σε περίπτωση που το βάρος του χρήστη είναι κατώτερο από 40 κιλά (το ολικό βάρος χωρίς τον εξοπλισμό) ή ανώτερο από 120 κιλά (το ολικό βάρος με τον περαιτέρω εξοπλισμό) πρέπει να γίνει χρήση και άλλου εξαρτήματος ασφάλισης , π.χ. σχοινιού. Η χρήσης του σχοινιού είναι αναγκαία και σε περίπτωση, που η απόσταση των σημείων αγκίστρωσης είναι μεγαλύτερη από 5 μέτρα.
Η εμπορική επινοικίαση των VF σετ είναι πιθανή μόνο με την προϋπόθεση ότι γίνονται τακτικοί έλεγχοι και υπάρχει καταγραφή των ενοικιάσεων από ειδικά εκπαιδευμένο άτομο. Ο κάθε χρήστης πρέπει να γνωρίζει αυτές τις οδηγίες χρήσης και να διδαχτεί κατάλληλα από τον ιδιοκτήτη της εταιρίας ενοικίασης.

ΠΕΡΙΓΡΑΦΗ ΤΩΝ ΕΞΑΡΤΗΜΑΤΩΝ (εικ. 1)
(A) καραμπινέρ, (B) ελαστικοί βραχίονες, (C) θηλιά καθίσματος, (D) σύστημα απόσβεσης πτώσης με σκίσιμο των ραφών του ιμάντα, (E) θηλιά σύνδεσης, (F, G, H) σήμανση του προϊόντος, (I) Ενσωματωμένη περιστροφή.

ΥΛΙΚΑ
Τα υλικά που χρησιμοποιήθηκαν δεν προκαλούν αλλεργίες, ευαισθησία ή ερεθισμό του δέρματος.

ΣΗΜΑΝΣΗ (εικ. 1)
1) OCÚN = λογότυπο του κατασκευαστή, 2) CE το σύμβολο συμμόρφωσης, που βεβαιώνει ότι το προϊόν εκπληρώνει τις απαιτήσεις της αντίστοιχης οδηγίας της ΕΕ, 3) Μετά την σήμανση CE ____ ακολουθεί ο αριθμός του ανακοινωμένου υποκείμενου που έχει ενταχτεί στην διαδικασία συμμόρφωσης με τον τύπο, 4) Αντίστοιχη ευρωπαϊκή προδιαγραφή, 5) Διαβάστε προσεκτικά και κατανοήστε τις οδηγίες χρήσης 6) Μοντέλο, 7) Χώρα προέλευσης, 8) XXXXXXXX = αριθμός κατασκευής 9) XXXXXXXX ZZ = μοναδικός αριθμός του προϊόντος, 10) MM = μήνας κατασκευής 11) YYYY = έτος κατασκευής 12) Έκταση/φάσμα βάρους, ελάχιστο βάρος του χρήστη χωρίς εξοπλισμό, μέγιστο βάρος του χρήστη με εξοπλισμό, 13) Κατασκευαστής 14) ΠΡΟΕΙΔΟΠΟΙΗΣΗ – σε περίπτωση σκισίματος της ετικέτας πρέπει το προϊόν να αποσυρθεί από τη χρήση! 15) Ελάχιστη ανθεκτικότητα σε kN που εγγυάται ο κατασκευαστής (κατά μήκος του διαμήκους άξονα, του εγκάρσιου άξονα, του διαμήκους άξονα – πύλη ανοικτή), 16) Τύπος σύμφωνα με EN 12275 - καραμπίνερ για via ferrata, 17) UIAA Safety Label πιστοποιητικό, 18) Έτος έκδοσης του προτύπου ΕΕ EN, 19) Κατηγορία σύμφωνα με το EN 362.
Οι ετικέτες βρίσκονται σε εμφανές σημείο και είναι αναγνωστέες. Μπορούν να βρίσκονται σε διάφορα σημεία σε σχέση με το μέγεθος και τον τύπο του προϊόντος.

ΑΝΑΚΛΗΣΗ ΑΠΟ ΤΗΝ ΧΡΗΣΗ
Απομακρύνετε από την χρήση κάθε εξοπλισμό σε περίπτωση που:
- δεν ανταποκρίθηκε στις απαιτήσεις του ελέγχου (έλεγχος πριν και μετά την χρήσης ή του περιοδικού ελέγχου)
- έχει υποστεί σε καταπόνηση από βαρέα πτώση ή ακραίο στρες/καταπόνηση
- σε περίπτωση που έχει βρωμίσει από χημικές ουσίες ή έχει υποστεί μεγάλο θερμικό φορτίο
- δεν γνωρίζετε το πλήρες ιστορικό της χρήσης του στο παρελθόν
- σε περίπτωση που οι ραφές αντοχής και οι ιμάντες έχουν υποστεί φανερά ζημιά

ΑΠΟΘΗΚΕΥΣΗ ΚΑΙ ΜΕΤΑΦΟΡΑ
Αποθηκεύστε το προϊόν σε δροσερό, στεγνό και καλά αεριζόμενο μέρος. Προστατέψτε μακριά από το απευθείας ηλιακό φως, χημικές ουσίες , τις άμεσες πηγές θερμότητας και τις μηχανικές βλάβες. Συνιστούμε τη μεταφορά και την αποθήκευση στη συσκευασία που συνοδεύει το προϊόν.

ΣΥΝΤΗΡΗΣΗ
Οι τροποποιήσεις και οι επισκευές του προϊόντος εκτός του εργοστασίου παραγωγής της μάρκας Ocún απαγορεύονται. Ξεπλύνετε το ακάθαρτο προϊόν σε καθαρό νερό με μέγιστη θερμοκρασία 30 °C. Στεγνώστε σε σκιερό και καλά αεριζόμενο χώρο, μην εκθέτετε σε άμεσες πηγές θερμότητας. Μην στεγνώνετε στο στεγνωτήριο ρούχων, μη καθαρίζετε με χημικά. Η χρήση απολυμαντικών δεν επιτρέπεται.

ΔΙΑΡΚΕΙΑ ΖΩΗΣ
Η μέγιστη διάρκεια χρήσης του προϊόντος σε περίπτωση βέλτιστης αποθήκευσης και σε περίπτωση περιστασιακής χρήσης είναι 10 χρόνια.
Ανάλογα με τη κατάσταση του προϊόντος και το ιστορικό της χρήσης του μπορεί να είναι απαραίτητο να απομακρυνθεί από την χρήση αμέσως (π.χ. σε περίπτωση λειτουργίας κατά μία πολύ βαριά πτώση ή σε περίπτωση φανερής ζημιάς στο προϊόν).
Σημείωση: οι ακόλουθοι παράγοντες μειώνουν σημαντικά τη διάρκεια ζωής του προϊόντος:
καθημερινή χρήση, ζημιά σε επιμέρους εξαρτήματα, έκθεση σε χημικές ουσίες, έκθεση σε υψηλές θερμοκρασίες, παρατεταμένη έκθεση σε υπεριώδεις ακτίνες, εκδορές, τομές, υπερβολική επιβάρυνση, υγρασία, παγετός, ακαθαρσίες και κακή συντήρηση. Σε περίπτωση αμφιβολιών σχετικά με την αξιοπιστία και την ασφάλεια του VF σετ επικοινωνήστε αμέσως με τον κατασκευαστή.

Το παρόν ΟΟΡ είχε σχεδιαστεί σε συμφωνία με την οδηγία (EU) 2016/425 του Ευρωκοινοβουλίου και της Επιτροπής στις 9 Μαρτίου 2016.

ΕΕ ΑΝΑΦΟΡΑ ΣΧΕΤΙΚΑ ΜΕ ΤΗΝ ΔΗΛΩΣΗ ΣΥΜΜΟΡΦΩΣΗΣ : www.ocun.com